GESSI

75103

GPF7510300000G000

INCASTRI

date de validité
≥ 06/2026

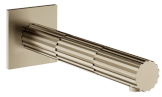

Bec de baignoire mural.

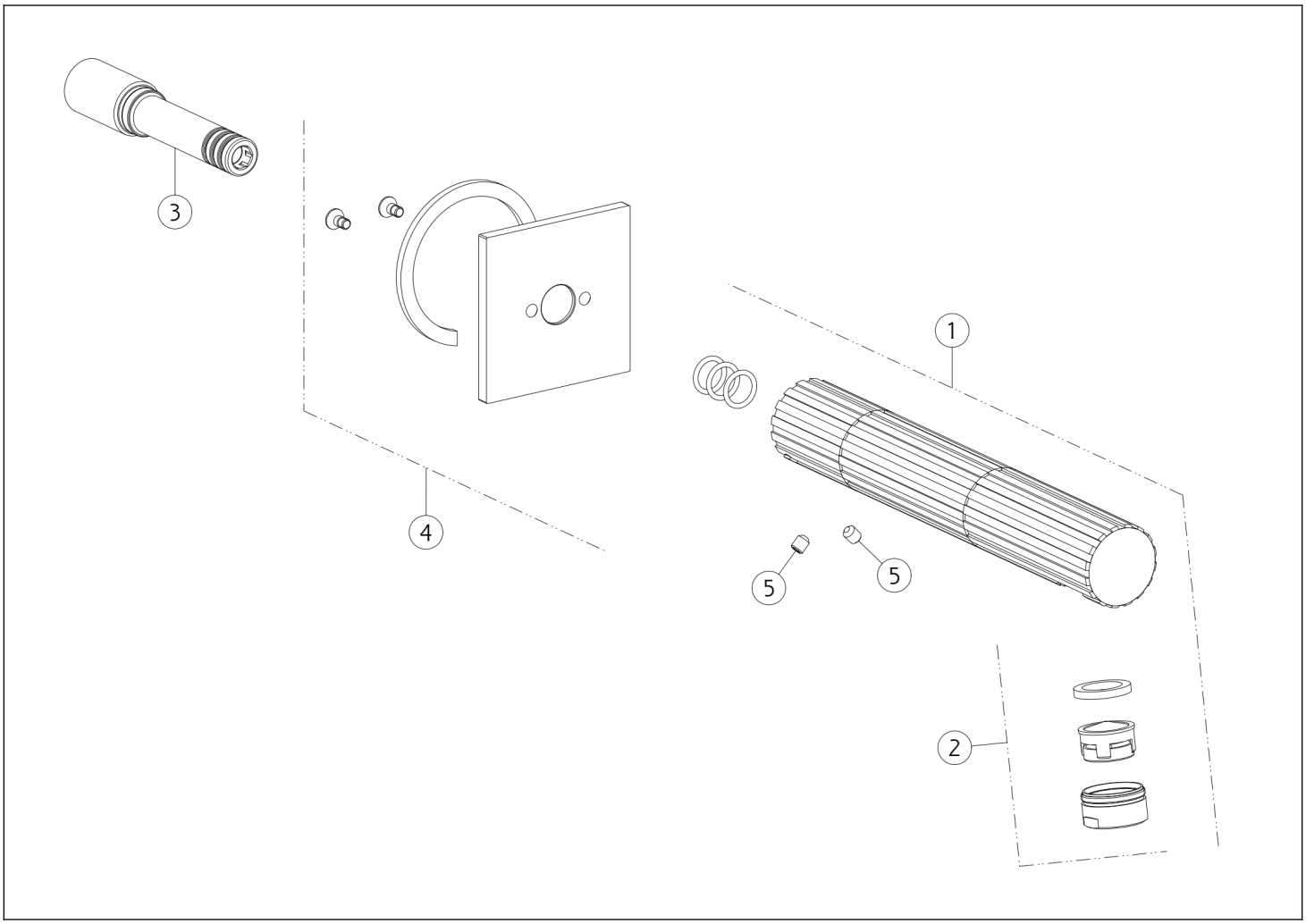

N°	Code	Description
1	SP05451	BEC COMPLET
2	SP05452	AÉRATEUR COMPLET
3	SP05453	ARTICULATION

N°	Code	Description
4	SP05454	COUVRIR
5	SP00284	VIS

Gessi S.p.A. Parco Gessi, 13037 Serravalle Sesia (Vercelli) Italie Tél. +39 0163 454111 Fax. +39 0163 453150 - www.gessi.com - gessi@gessi.it Conformément à la loi, le présent dessin ne peut être rendu public ni reproduit sans l'autorisation écrite de GESSI S.p.A. Copyright GESSI S.p.A.