GESSI

75103

GPF7510300000G000

INCASTRI

data di validità
≥ 06/2026

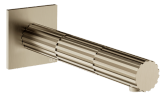

Bocca vasca a parete.

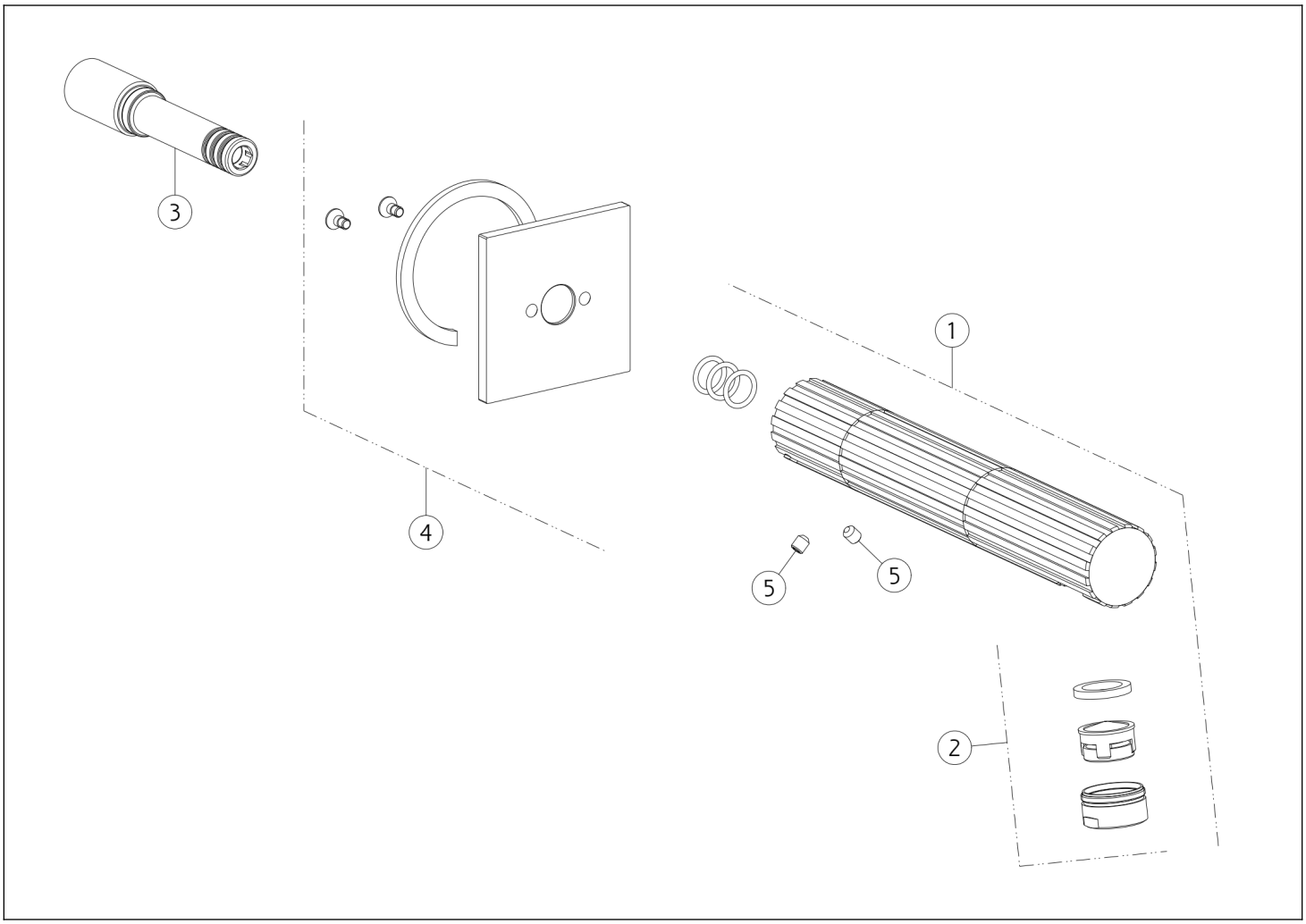

N°	Codice	Descrizione
1	SP05451	CANNA COMPLETA
2	SP05452	AERATORE COMPLETO
3	SP05453	INNESTO

N°	Codice	Descrizione
4	SP05454	ROSONE
5	SP00284	GRANO

Gessi S.p.A. Parco Gessi, 13037 Serravalle Sesia (Vercelli) Italia Tel.+39 0163 454111 Fax.+39 0163 453150 - www.gessi.com - gessi@gessi.it Il presente disegno a termine di legge non puo' essere reso pubblico o riprodotto senza l'autorizzazione scritta della GESSI S.p.A. copyright GESSI S.p.A.