GESSI

75109

GPF7510900000G000

INCASTRI

fecha de validez
≥ 06/2026



Parte externa, mando remoto de pared.

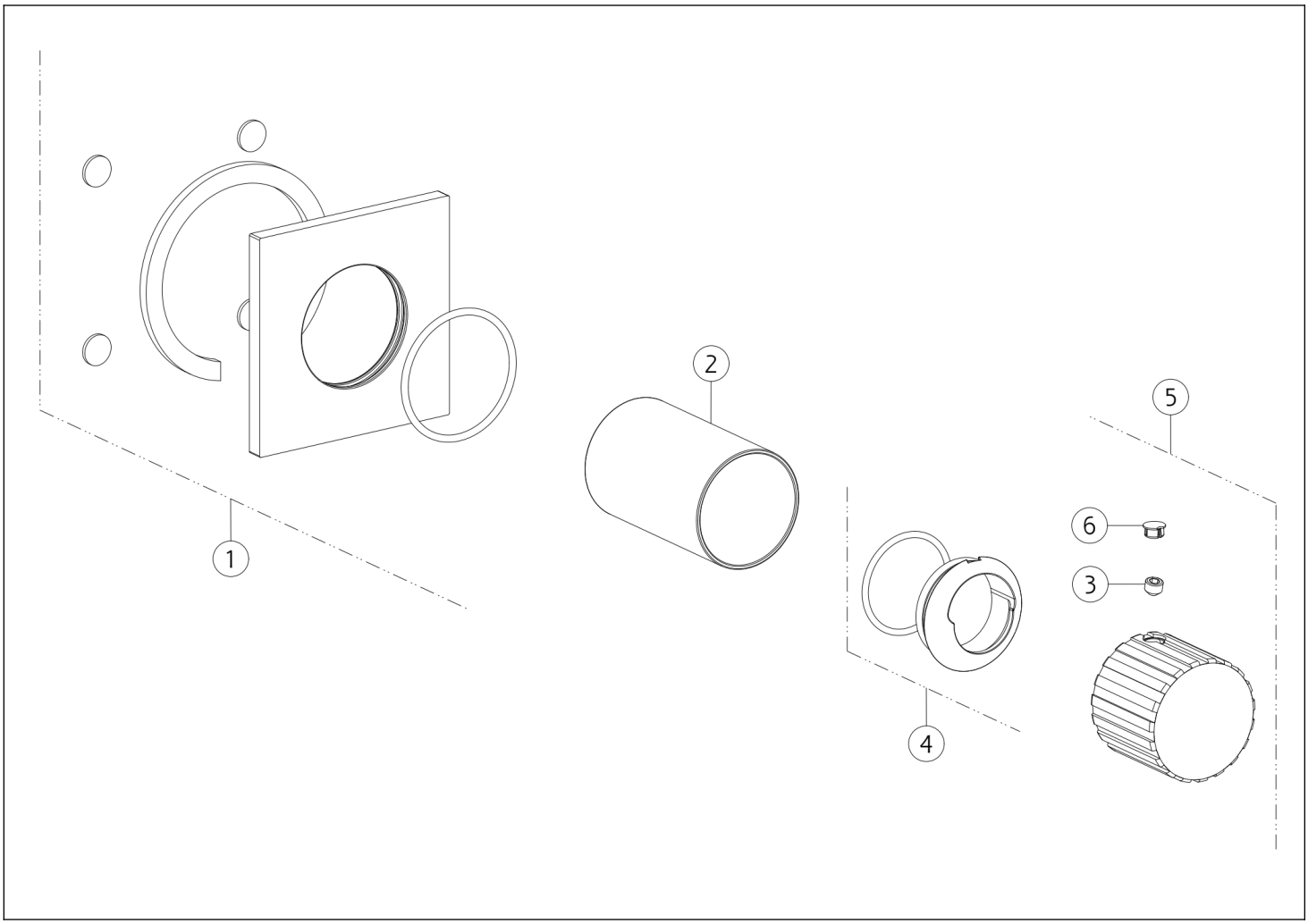

N°	Código	Descripción
1	SP04817	CUBRIR
2	SP03269	BUJE DE ACABADO
3	SP00137	TORNILLO

N°	Código	Descripción
4	SP03266	TUERCA ANULAR DE ACABADO
5	SP05447	ASA
6	SP00002	TAPA DE TORNILLO

Gessi S.p.A. Parco Gessi, 13037 Serravalle Sesia (Vercelli) Italia Tel. +39 0163 454111 Fax. +39 0163 453150 - www.gessi.com - gessi@gessi.it El presente diseño, de conformidad con la legislación vigente, no puede hacerse público ni reproducirse sin la autorización por escrito de GESSI S.p.A. Copyright GESSI S.p.A.