GESSI

75109

GPF7510900000G000

INCASTRI

data di validità
≥ 06/2026



Parte esterna comando remoto da parete.

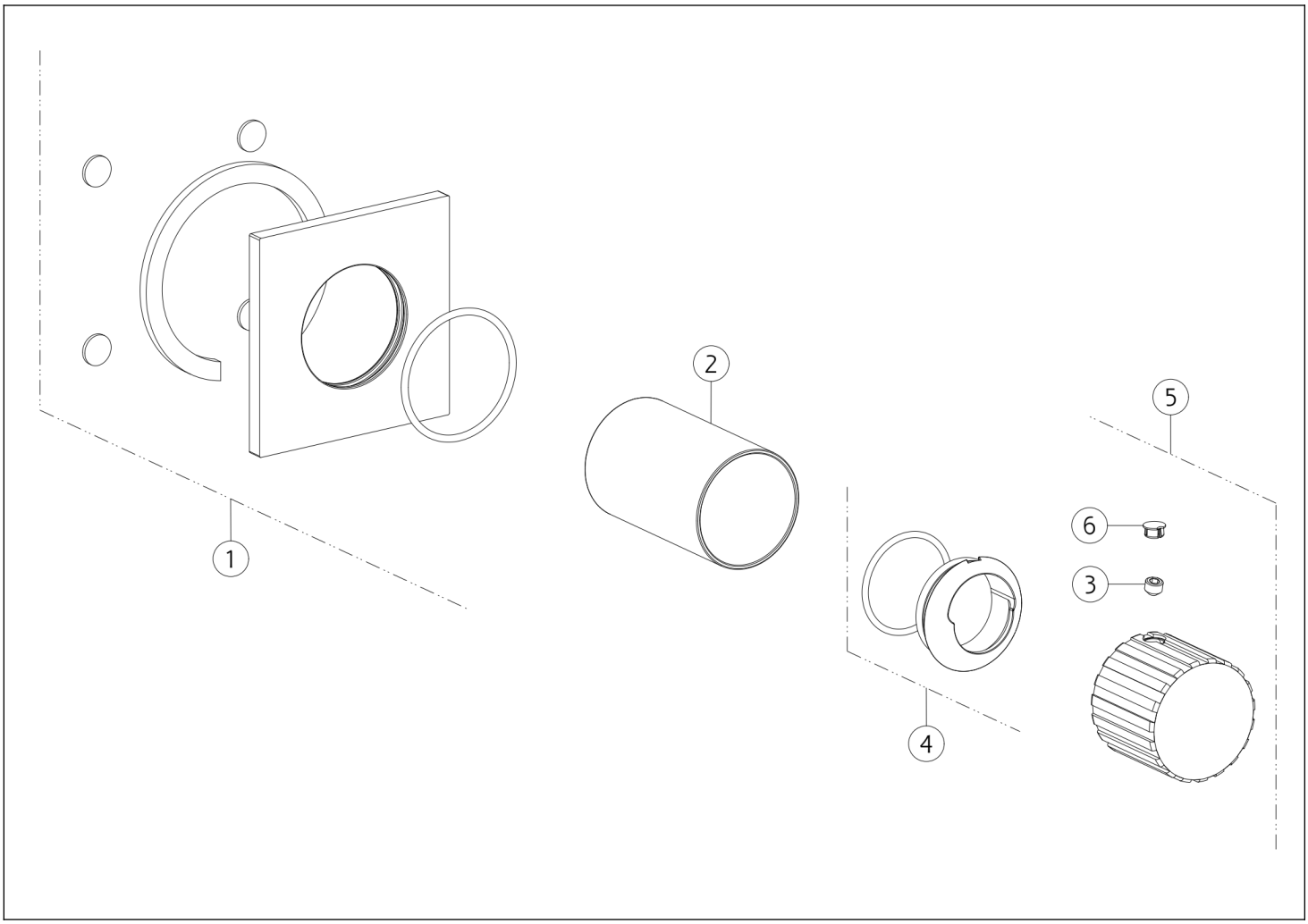

N°	Codice	Descrizione
1	SP04817	ROSONE
2	SP03269	BOCCOLA IN FINITURA
3	SP00137	GRANO

N°	Codice	Descrizione
4	SP03266	COPRIGHIERA
5	SP05447	MANIGLIA
6	SP00002	TAPPINO COPRI GRANO

Gessi S.p.A. Parco Gessi, 13037 Serravalle Sesia (Vercelli) Italia Tel.+39 0163 454111 Fax.+39 0163 453150 - www.gessi.com - gessi@gessi.it Il presente disegno a termine di legge non puo' essere reso pubblico o riprodotto senza l'autorizzazione scritta della GESSI S.p.A. copyright GESSI S.p.A.