GESSI

75133

GPF7513300000G000

INCASTRI

Gültigkeitsdatum
≥ 06/2026



Fertigmontageset Thermostat. 1-Weg: Ausgang oben am UPK 09269. Wandmontage. Mit Thermostatkartusche, Filter, Vorabsperrung und Rückflussverhinderer. Nicht eigensicher.

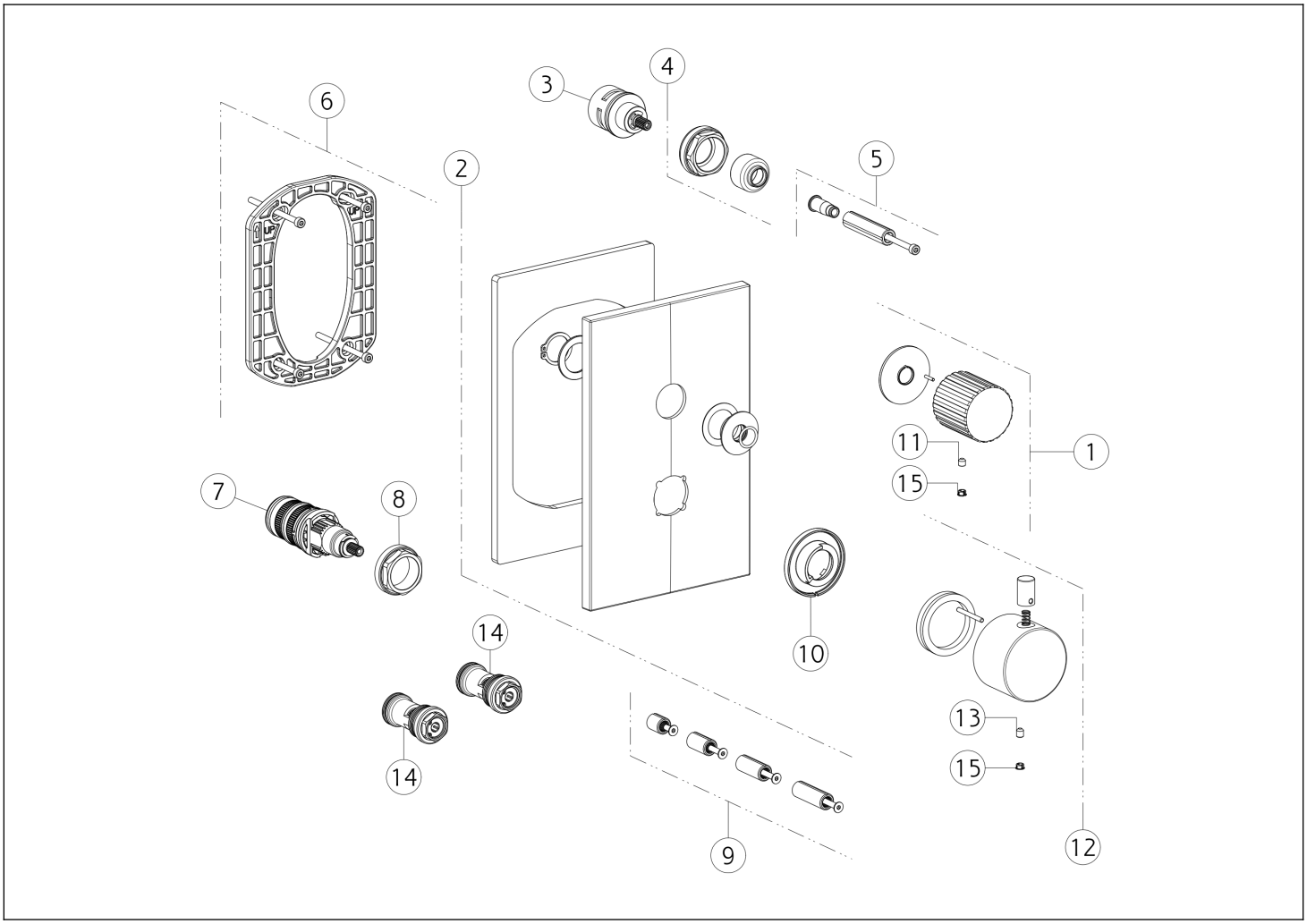

N°	Code	Beschreibung
1	SP05505	GRIFF
2	SP05506	FINISHING-PLATTE
3	SP01772	UMSTELLUNG
4	SP01945	BEFESTIGUNGSRINGMUTTER
5	SP01933	ERWEITERUNG
6	SP01868	UNTERPLATTE
7	SP01936	THERMOSTATISCHE KARTUSCHE
8	SP01941	BEFESTIGUNGSRINGMUTTER

N°	Code	Beschreibung
9	SP01931	ERWEITERUNG
10	SP02846	INDIKATOR-RING
11	SP00610	SCHRAUBE
12	SP04877	GRIFF
13	SP00284	SCHRAUBE
14	SP01942	FILTER
15	SP00002	SCHRAUBENABDECKUNG

Gessi S.p.A. Parco Gessi, 13037 Serravalle Sesia (Vercelli) Italien Tel. +39 0163 454111 Fax. +39 0163 453150 - www.gessi.com - gessi@gessi.it Die vorliegende Zeichnung darf ohne schriftliche Genehmigung der GESSI S.p.A. nicht veröffentlicht oder vervielfältigt werden. Copyright GESSI S.p.A.