GESSI

75133

GPF7513300000G000

INCASTRI

date de validité
≥ 06/2026



Partie apparente pour mitigeur thermostatique douche murale 1 sortie.

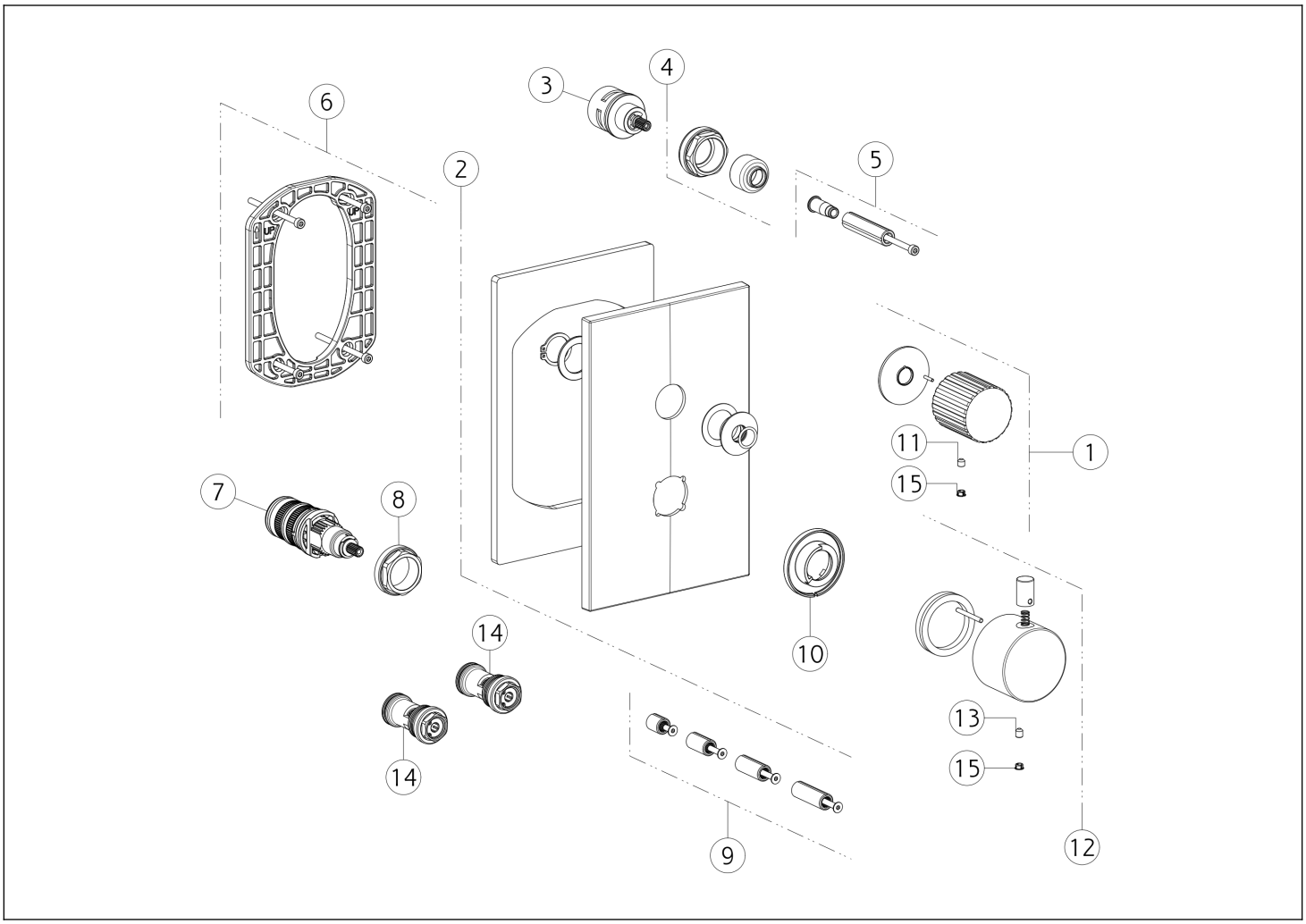

N°	Code	Description
1	SP05505	MANCHE
2	SP05506	PLAQUE DE FINITION
3	SP01772	INVERSEUR
4	SP01945	BAGUE DE FIXATION
5	SP01933	EXTENSION
6	SP01868	SOUS-PLAQUE
7	SP01936	CARTOUCHE THERMOSTATIQUE
8	SP01941	BAGUE DE FIXATION

N°	Code	Description
9	SP01931	EXTENSION
10	SP02846	ANNEAU INDICATEUR
11	SP00610	VIS
12	SP04877	MANCHE
13	SP00284	VIS
14	SP01942	FILTRE
15	SP00002	COUVERCLE DE VIS

 Conformément à la loi, le présent dessin ne peut être rendu public ni reproduit sans l'autorisation écrite de GESSI S.p.A. Copyright GESSI S.p.A.