GESSI

75137

GPF7513700000G000

INCASTRI

Gültigkeitsdatum
≥ 10/2026



Fertigmontageset Thermostat. 3-Wege Umlenkkartusche: Jeder Ausgang nur separat anzusteuern. Für UPK 09269. Wandmontage. Mit Thermostatkartusche, Filter, Vorabsperrung und Rückflussverhinderer. Nicht eigensicher.

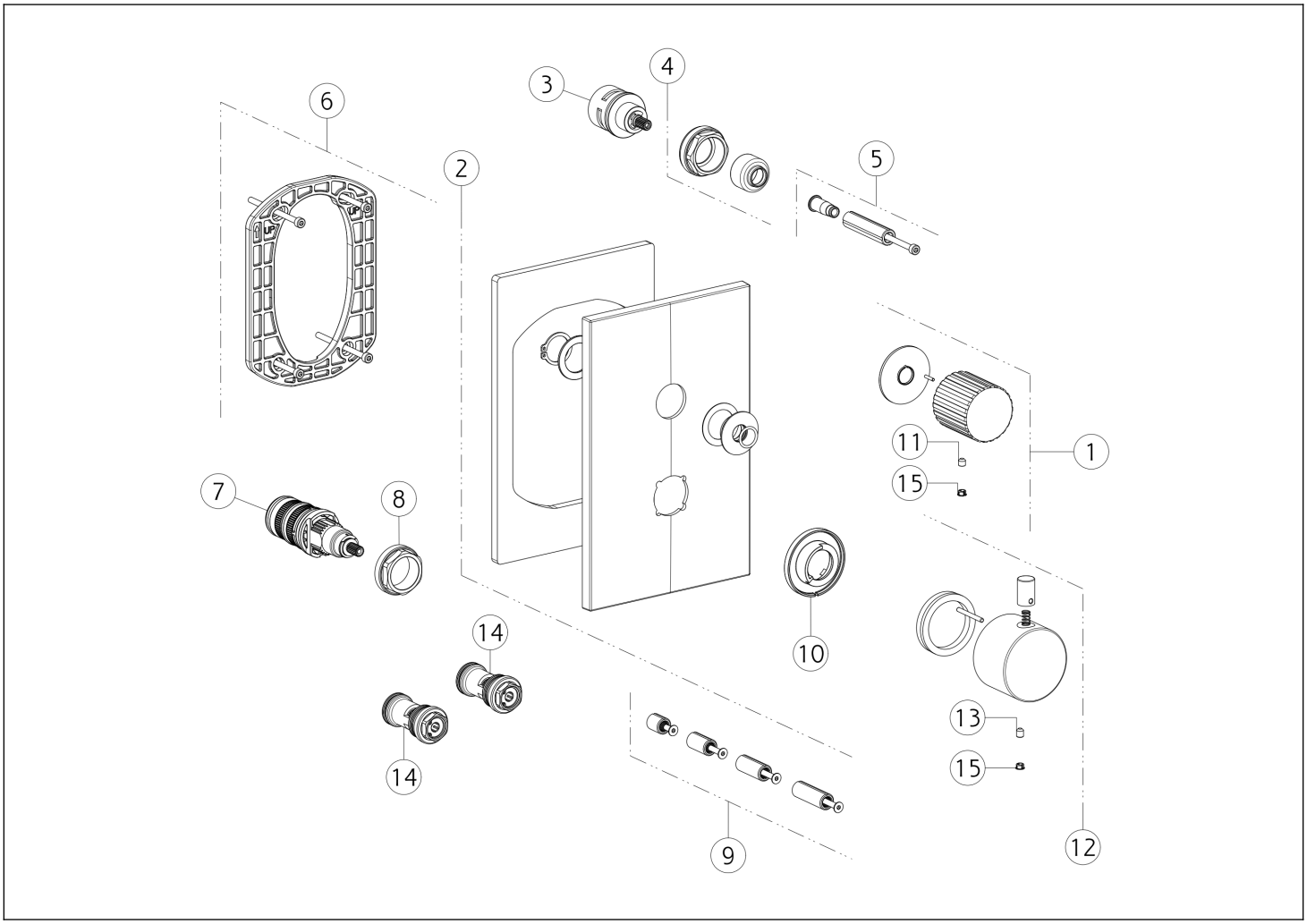

N°	Code	Beschreibung
1	SP05505	GRIFF
2	SP05469	DEKORPLATTE
3	SP01794	UMSTELLER
4	SP01945	KARTUSCHENMUTTER
5	SP01933	GRIFFADAPTER
6	SP01868	MONTAGEPLATTE
7	SP01936	THERMOSTATKARTUSCHE
8	SP01941	KARTUSCHENMUTTER

N°	Code	Beschreibung
9	SP01931	GRIFFADAPTER
10	SP02846	INDIKATOR-RING
11	SP00610	MADENSCHRAUBE
12	SP04877	GRIFF
13	SP00284	MADENSCHRAUBE
14	SP01942	FILTER
15	SP00002	ABDECKKÄPPCHEN

Gessi S.p.A. Parco Gessi, 13037 Serravalle Sesia (Vercelli) Italien Tel. +39 0163 454111 Fax. +39 0163 453150 - www.gessi.com - gessi@gessi.it Die vorliegende Zeichnung darf ohne schriftliche Genehmigung der GESSI S.p.A. nicht veröffentlicht oder vervielfältigt werden. Copyright GESSI S.p.A.