GESSI

75137

GPF7513700000G000

INCASTRI

fecha de validez
≥ 10/2026



Parte externa para mezclador termostatico ducha de pared, de 3 vías.

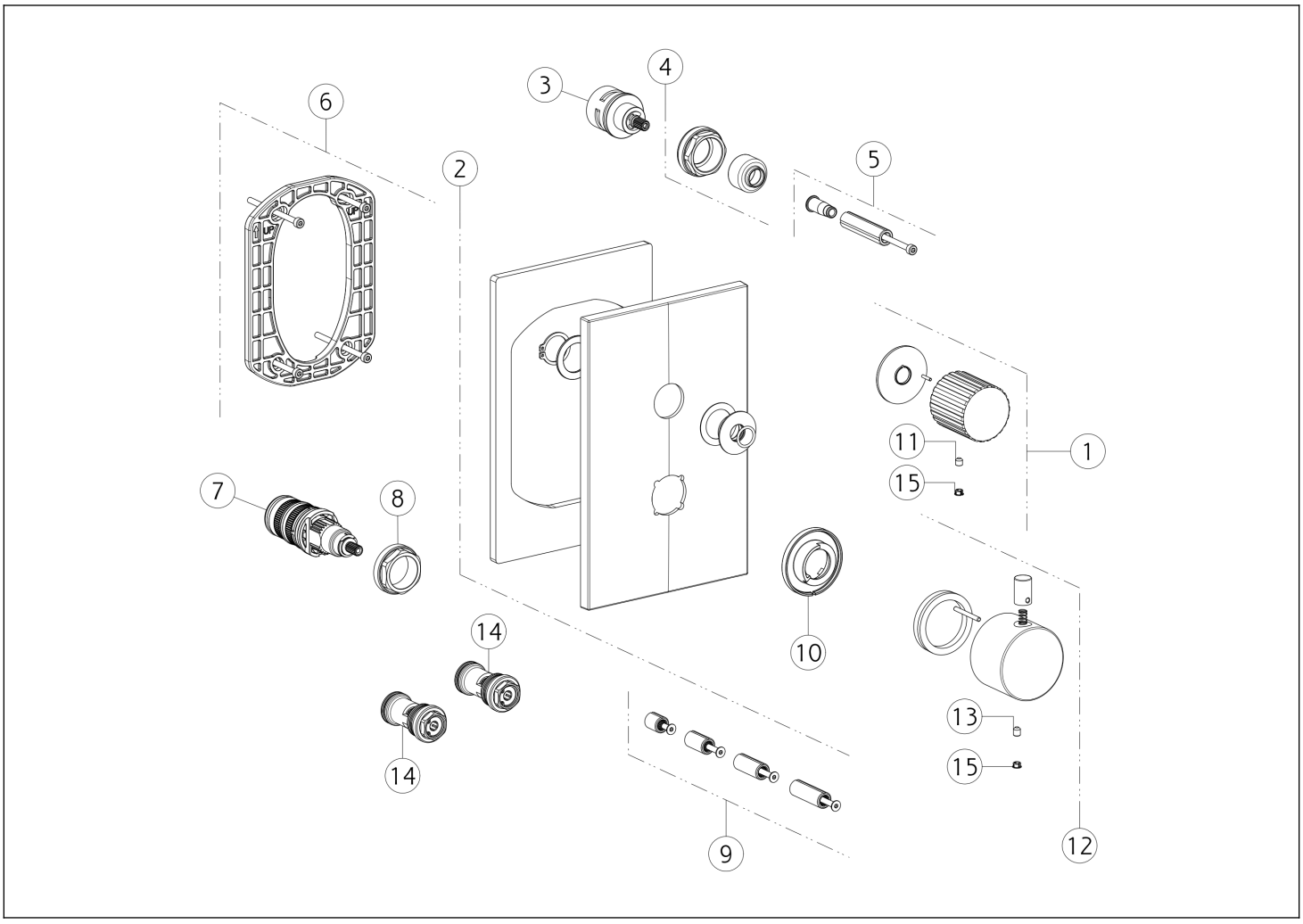

N°	Código	Descripción
1	SP05505	ASA
2	SP05469	PLACA DE ACABADO
3	SP01794	DESVIADOR
4	SP01945	TUERCA ANULAR DE FIJACIÓN
5	SP01933	EXTENSIÓN
6	SP01868	PLACA SECUNDARIA
7	SP01936	CARTUCHO TERMOSTÁTICO
8	SP01941	TUERCA ANULAR DE FIJACIÓN

N°	Código	Descripción
9	SP01931	EXTENSIÓN
10	SP02846	ANILLO INDICADOR
11	SP00610	TORNILLO
12	SP04877	ASA
13	SP00284	TORNILLO
14	SP01942	FILTRO
15	SP00002	TAPA DE TORNILLO

 El presente diseño, de conformidad con la legislación vigente, no puede hacerse público ni reproducirse sin la autorización por escrito de GESSI S.p.A. Copyright GESSI S.p.A.