GESSI

75137

GPF7513700000G000

INCASTRI

date de validité
≥ 10/2026



Partie apparente pour mitigeur thermostatique douche murale 3 sorties.

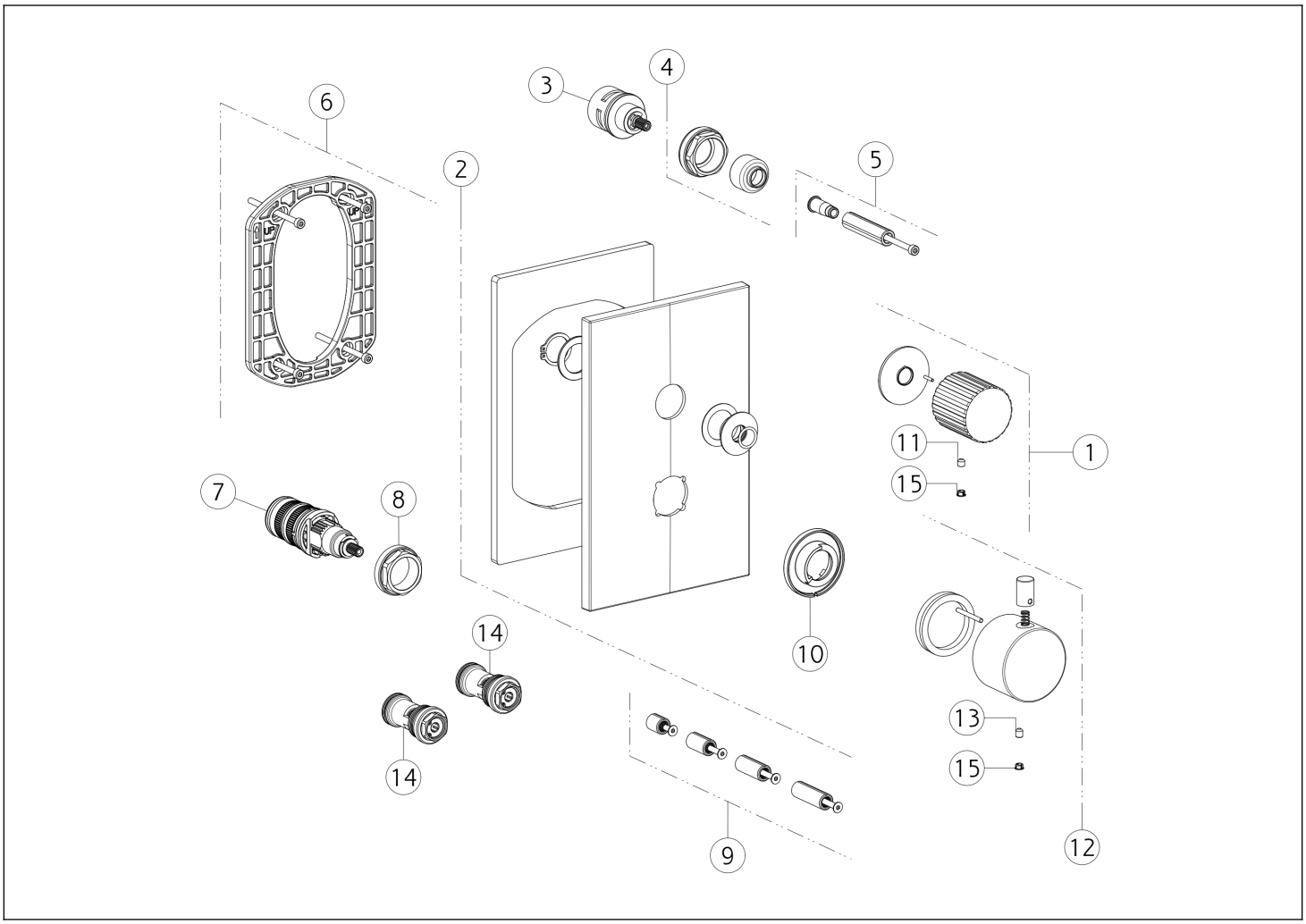

N°	Code	Description
1	SP05505	MANETTE
2	SP05469	PLAQUE DE FINITION
3	SP01794	INVERSEUR
4	SP01945	ÉCROU DE SERRAGE DE CARTOUCHE
5	SP01933	RALLONGE
6	SP01868	CONTREPLAQUE
7	SP01936	CARTOUCHE THERMOSTATIQUE
8	SP01941	ÉCROU DE SERRAGE DE CARTOUCHE

N°	Code	Description
9	SP01931	RALLONGE
10	SP02846	BAGUE INDICATRICE
11	SP00610	VIS SANS TÊTE
12	SP04877	MANETTE
13	SP00284	VIS SANS TÊTE
14	SP01942	FILTRE
15	SP00002	BOUCHON CACHE-VIS SANS TÊTE

Gessi S.p.A. Parco Gessi, 13037 Serravalle Sesia (Vercelli) Italie Tél. +39 0163 454111 Fax. +39 0163 453150 - www.gessi.com - gessi@gessi.it Conformément à la loi, le présent dessin ne peut être rendu public ni reproduit sans l'autorisation écrite de GESSI S.p.A. Copyright GESSI S.p.A.