GESSI

75148

GPF7514800000G000

INCASTRI

Gültigkeitsdatum
≥ 02/2026

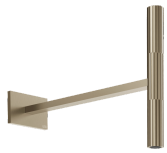

Antikalk-Kopfbrause D32mm mit Wandarm 375mm. Nachträglich nicht kürzbar. Funktion: Regen. 1/2 Anschluss.

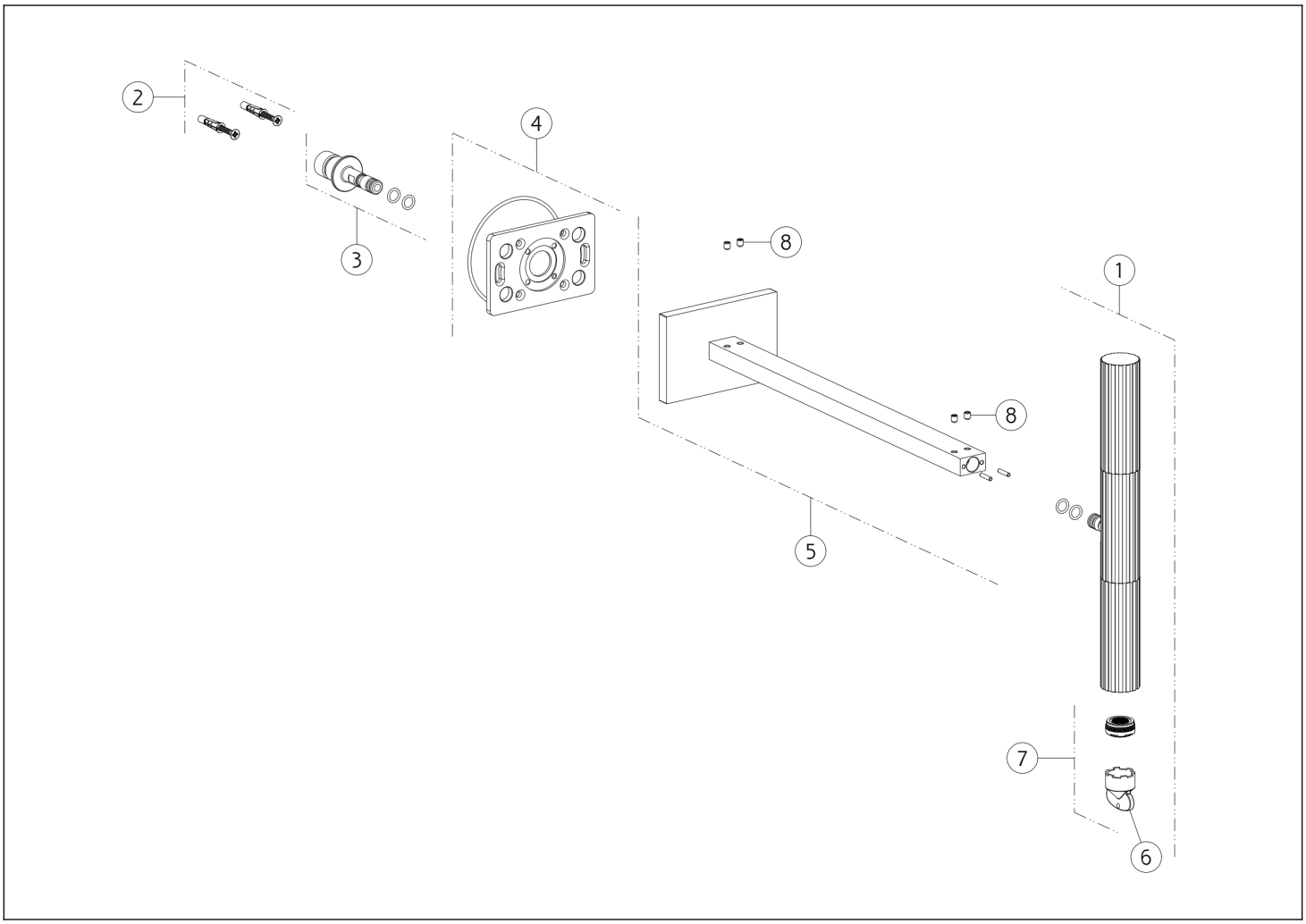

N°	Code	Beschreibung
1	SP05760	AUSLAUF
2	SP00031	BEFESTIGUNGSSET
3	SP05746	ANSCHLUSSNIPPEL
4	SP05747	DEKORPLATTE

N°	Code	Beschreibung
5	SP05748	BRAUSEARM
6	SP00151	SCHÜSSEL
7	SP05745	LUFTSPRUDLER
8	SP00284	MADENSCHRAUBE

 Die vorliegende Zeichnung darf ohne schriftliche Genehmigung der GESSI S.p.A. nicht veröffentlicht oder vervielfältigt werden. Copyright GESSI S.p.A.