GESSI

75148

GPF7514800000G000

INCASTRI

fecha de validez
≥ 02/2026

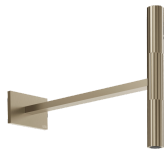

Rociador de pared antical.

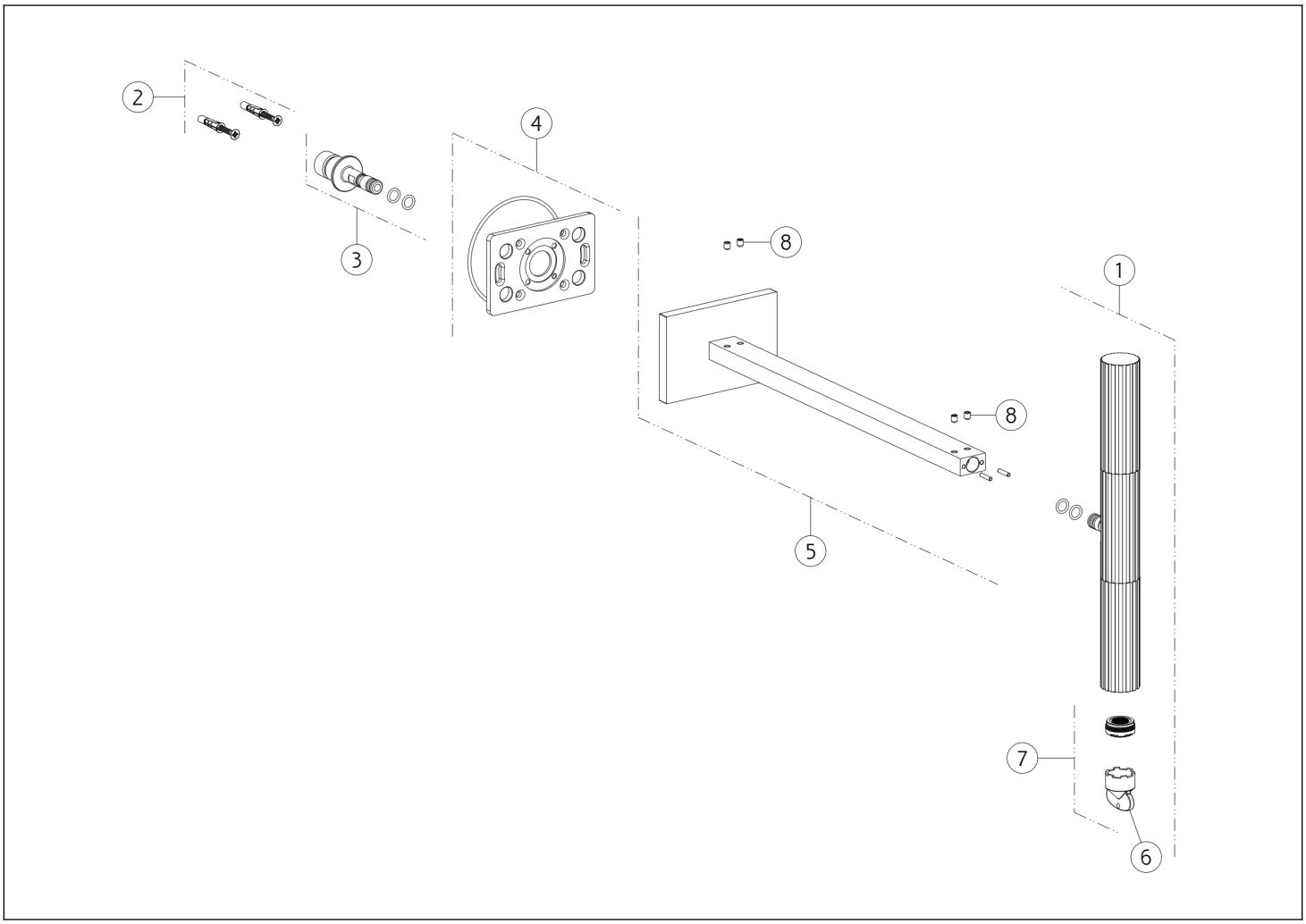

N°	Código	Descripción
1	SP05760	CHORREAR
2	SP00031	SET DE FIJACIÓN
3	SP05746	PEZÓN
4	SP05747	PLATO

N°	Código	Descripción
5	SP05748	BRAZO DE DUCHA
6	SP00151	HERRAMIENTA ESPECIAL
7	SP05745	AIREADOR
8	SP00284	TORNILLO

Gessi S.p.A. Parco Gessi, 13037 Serravalle Sesia (Vercelli) Italia Tel. +39 0163 454111 Fax. +39 0163 453150 - www.gessi.com - gessi@gessi.it El presente diseño, de conformidad con la legislación vigente, no puede hacerse público ni reproducirse sin la autorización por escrito de GESSI S.p.A. Copyright GESSI S.p.A.