GESSI

75148

GPF7514800000G000

INCASTRI

date de validité
≥ 02/2026

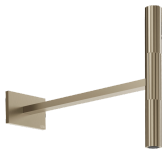

Pomme de douche murale.

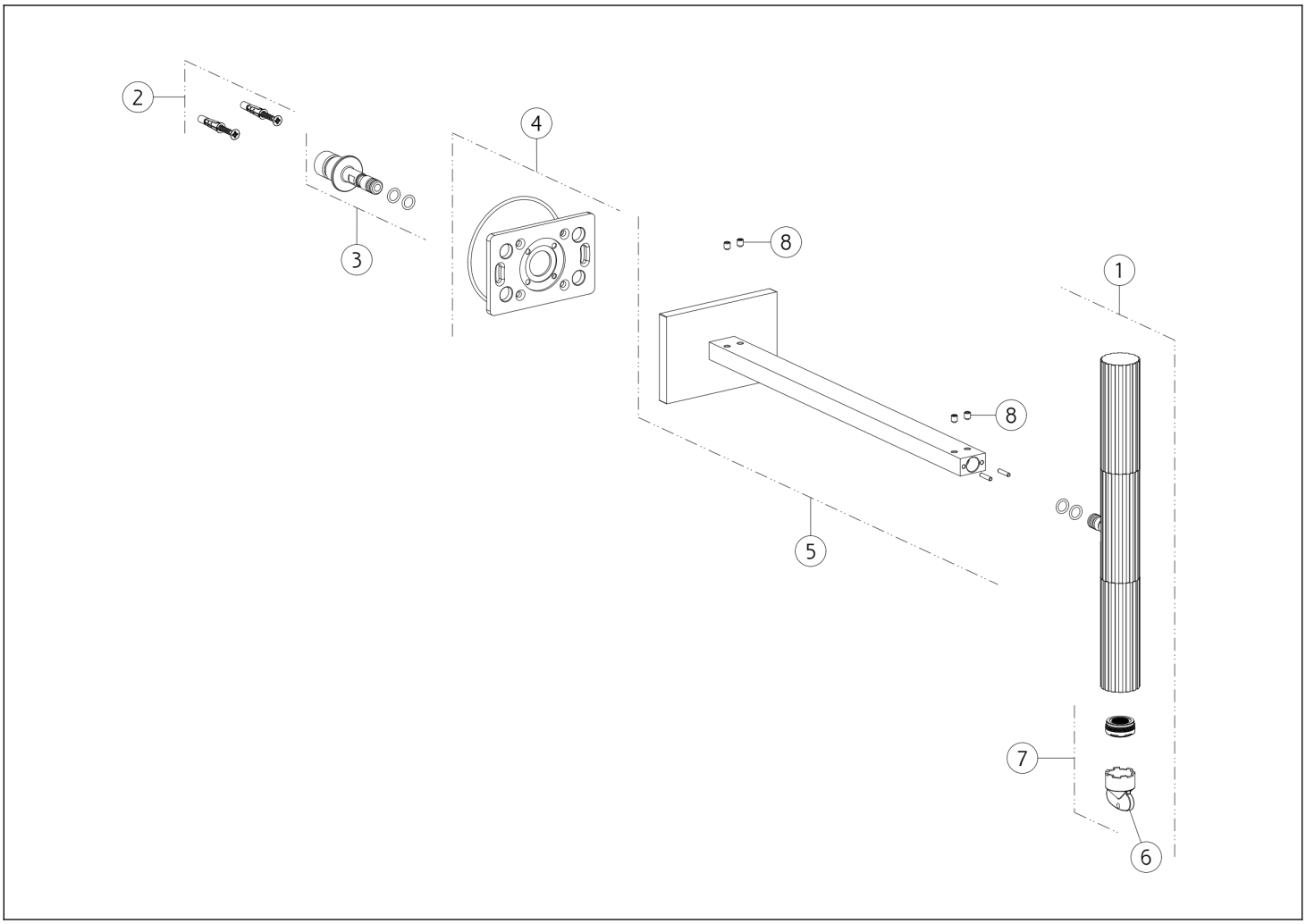

N°	Code	Description
1	SP05760	BEC
2	SP00031	KIT DE FIXATION
3	SP05746	RACCORD
4	SP05747	PLAQUE

N°	Code	Description
5	SP05748	BRAS DE DOUCHE
6	SP00151	CLÉ
7	SP05745	MOUSSEUR
8	SP00284	VIS SANS TÊTE

Gessi S.p.A. Parco Gessi, 13037 Serravalle Sesia (Vercelli) Italie Tél. +39 0163 454111 Fax. +39 0163 453150 - www.gessi.com - gessi@gessi.it Conformément à la loi, le présent dessin ne peut être rendu public ni reproduit sans l'autorisation écrite de GESSI S.p.A. Copyright GESSI S.p.A.