GESSI

75148

GPF7514800000G000

INCASTRI

data di validità
≥ 02/2026

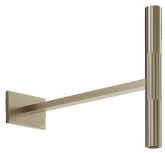

Soffione doccia a parete.

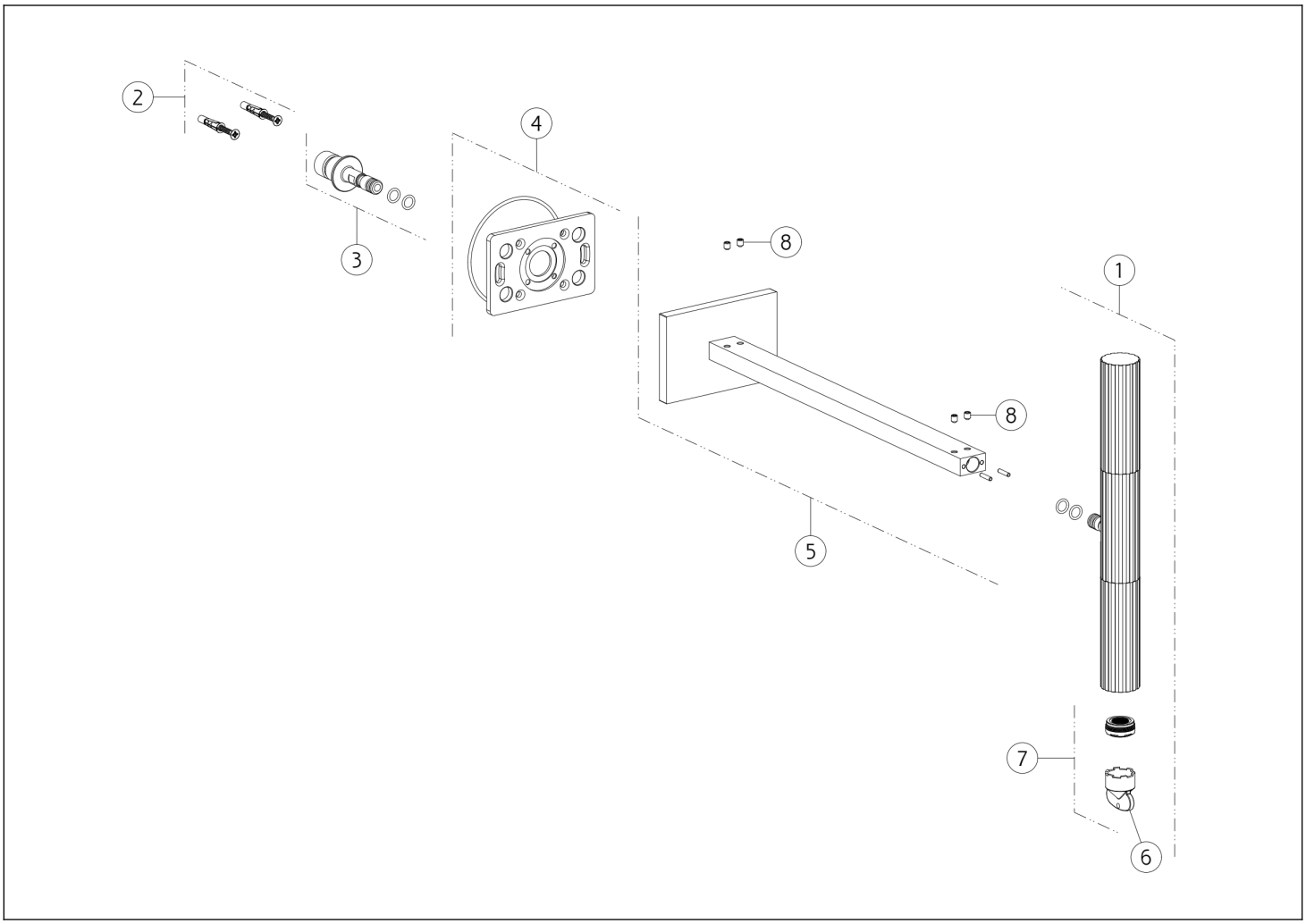

N°	Codice	Descrizione
1	SP05760	BOCCA
2	SP00031	SET DI FISSAGGIO
3	SP05746	RACCORDO
4	SP05747	PIASTRA

N°	Codice	Descrizione
5	SP05748	BRACCIO SOFFIONE
6	SP00151	CHIAVE
7	SP05745	AERATORE
8	SP00284	GRANO

Gessi S.p.A. Parco Gessi, 13037 Serravalle Sesia (Vercelli) Italia Tel.+39 0163 454111 Fax.+39 0163 453150 - www.gessi.com - gessi@gessi.it Il presente disegno a termine di legge non puo' essere reso pubblico o riprodotto senza l'autorizzazione scritta della GESSI S.p.A. copyright GESSI S.p.A.