GESSI

75149

GPF7514900000G000

TONDO

Gültigkeitsdatum
≥ 03/2026



Schwenkbare Antikalk-Kopfbrause D300mm mit Gelenk und Wandarm 182mm. Nachträglich nicht kürzbar. Funktion: Regen. 1/2 Anschluss. RIGATO

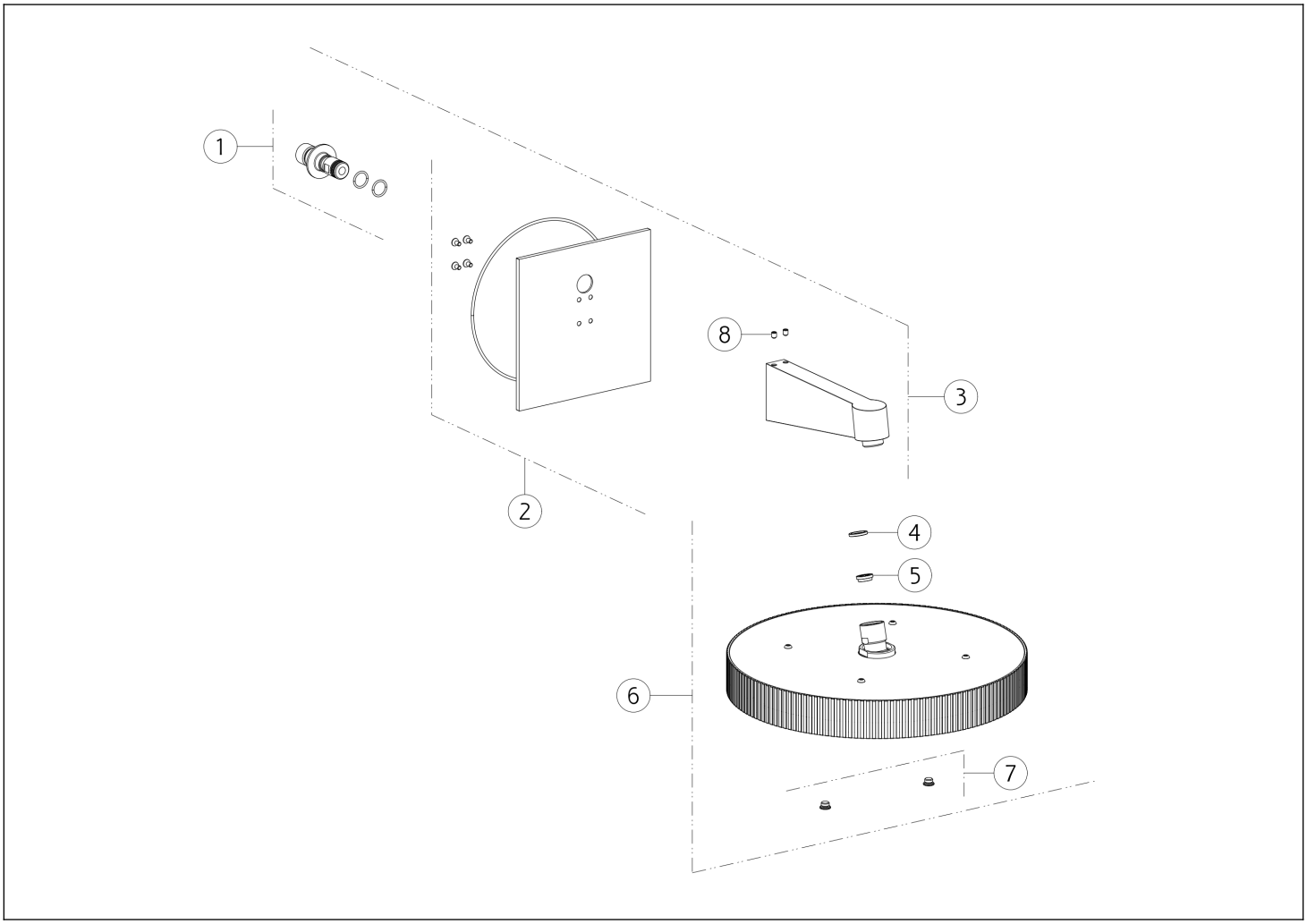

N°	Code	Beschreibung
1	SP05286	ANSCHLUSSNIPPEL
2	SP05288	ROSETTE
3	SP05617	BRAUSEARM
4	SP04574	FILTERDICHTUNG

N°	Code	Beschreibung
5	SP00967	WASSERMENGEBEGRENZER
6	SP05618	DUSCHKOPF
7	SP03039	INBUSSCHRAUBE
8	SP00284	MADENSCHRAUBE

Gessi S.p.A. Parco Gessi, 13037 Serravalle Sesia (Vercelli) Italien Tel. +39 0163 454111 Fax. +39 0163 453150 - www.gessi.com - gessi@gessi.it Die vorliegende Zeichnung darf ohne schriftliche Genehmigung der GESSI S.p.A. nicht veröffentlicht oder vervielfältigt werden. Copyright GESSI S.p.A.