GESSI

# 75149

GPF7514900000G000

# TONDO

date de validité
≥ 03/2026



Pomme de douche murale orientable.

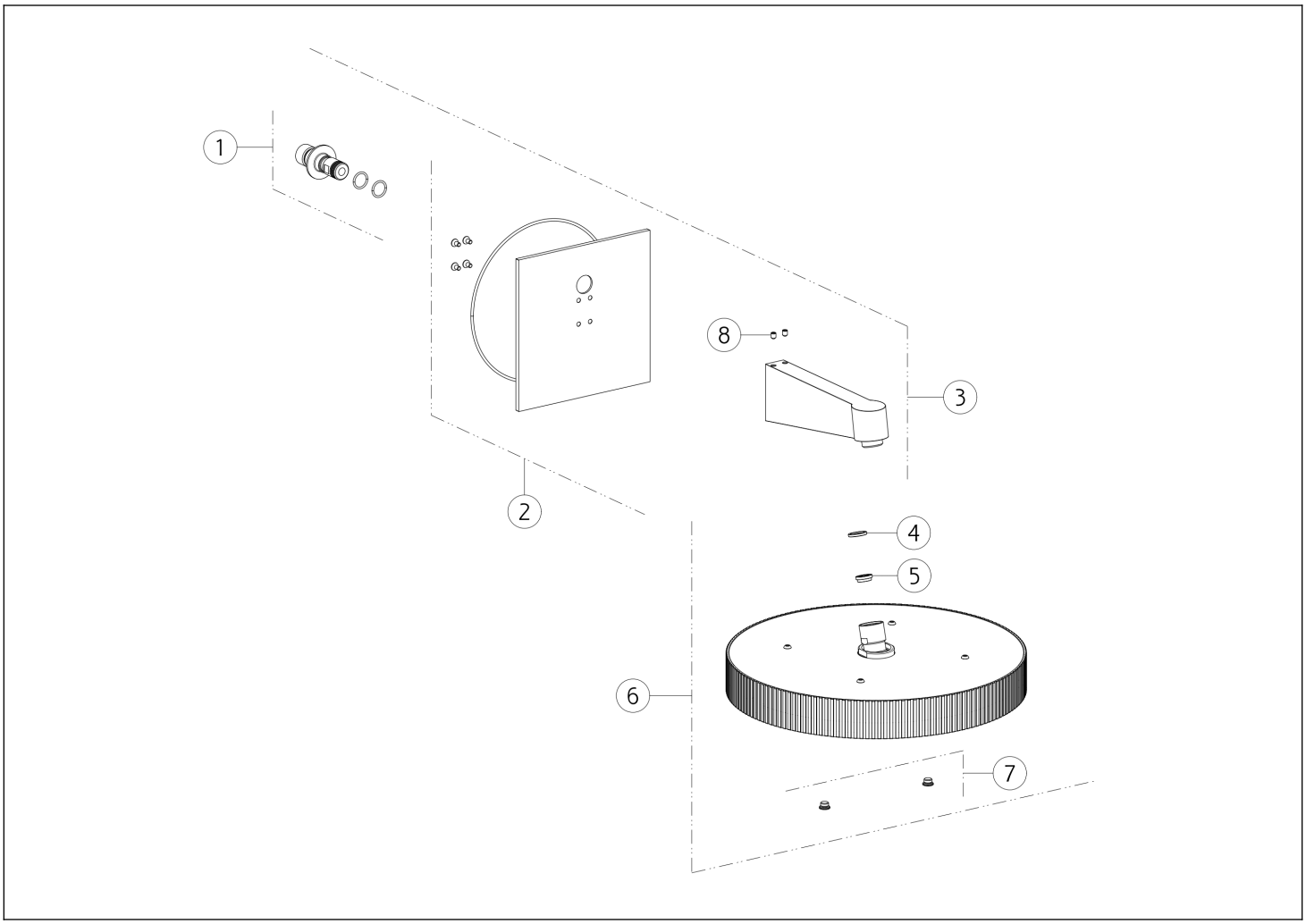


| N° | Code | Description |
|---|---|---|
| 1 | SP05286 | RACCORD |
| 2 | SP05288 | ROSACE |
| 3 | SP05617 | BRAS DE DOUCHE |
| 4 | SP04574 | JOINT DE FILTRE |

| N° | Code | Description |
|---|---|---|
| 5 | SP00967 | VANNE LIMITEUSE DE DÉBIT |
| 6 | SP05618 | POMMEAU DE DOUCHE |
| 7 | SP03039 | VIS |
| 8 | SP00284 | VIS SANS TÊTE |

Gessi S.p.A. Parco Gessi, 13037 Serravalle Sesia (Vercelli) Italie Tél. +39 0163 454111 Fax. +39 0163 453150 - www.gessi.com - gessi@gessi.it Conformément à la loi, le présent dessin ne peut être rendu public ni reproduit sans l'autorisation écrite de GESSI S.p.A. Copyright GESSI S.p.A.