GESSI

75149

GPF7514900000G000

TONDO

data di validità
≥ 03/2026



Soffione orientabile a parete.

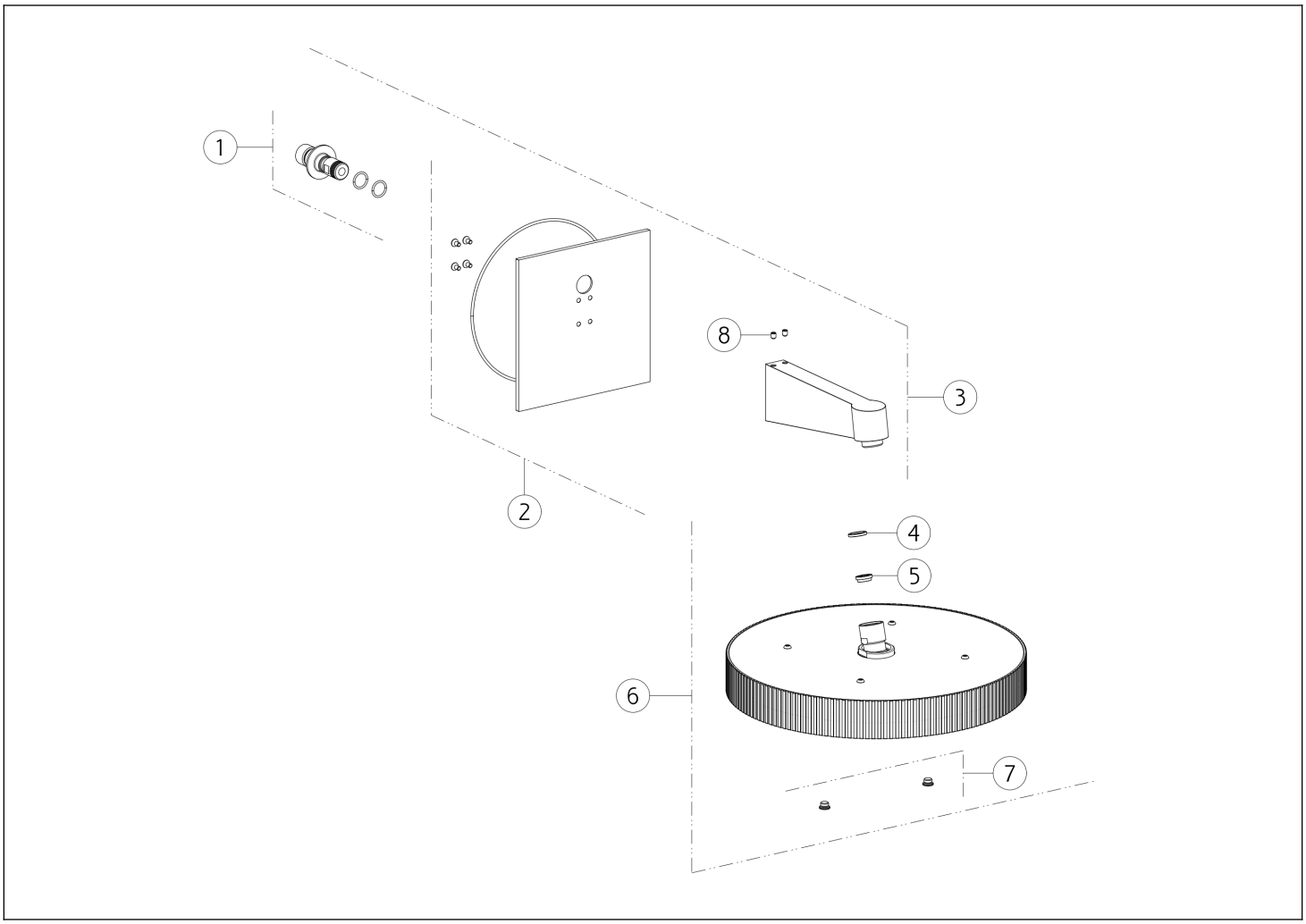

N°	Codice	Descrizione
1	SP05286	RACCORDO
2	SP05288	ROSONE
3	SP05617	BRACCIO SOFFIONE
4	SP04574	GUARNIZIONE FILTRO

N°	Codice	Descrizione
5	SP00967	VALVOLA LIMITATRICE DI PORTATA
6	SP05618	SOFFIONE
7	SP03039	VITE
8	SP00284	GRANO

Gessi S.p.A. Parco Gessi, 13037 Serravalle Sesia (Vercelli) Italia Tel.+39 0163 454111 Fax.+39 0163 453150 - www.gessi.com - gessi@gessi.it Il presente disegno a termine di legge non puo' essere reso pubblico o riprodotto senza l'autorizzazione scritta della GESSI S.p.A. copyright GESSI S.p.A.