GESSI

75168

GPF7516800000G000

TONDO

date de validité
≥ 02/2026



Pomme de douche murale orientable.

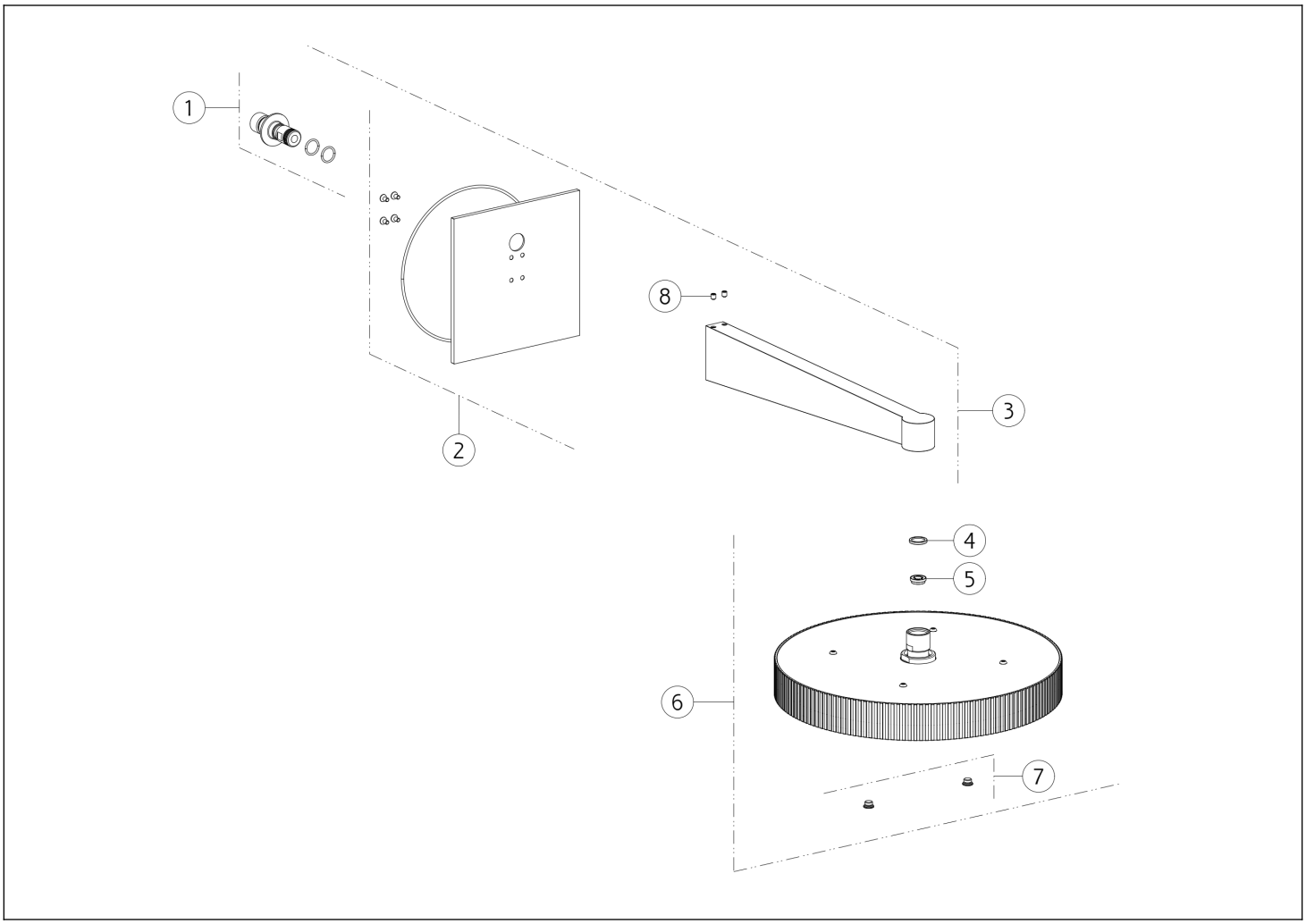

N°	Code	Description
1	SP05286	RACCORD
2	SP05288	ROSACE
3	SP05270	BRAS DE DOUCHE
4	SP04574	JOINT DE FILTRE

N°	Code	Description
5	SP00967	VANNE LIMITEUSE DE DÉBIT
6	SP05618	POMMEAU DE DOUCHE
7	SP03039	VIS
8	SP00284	VIS SANS TÊTE

Gessi S.p.A. Parco Gessi, 13037 Serravalle Sesia (Vercelli) Italie Tél. +39 0163 454111 Fax. +39 0163 453150 - www.gessi.com - gessi@gessi.it Conformément à la loi, le présent dessin ne peut être rendu public ni reproduit sans l'autorisation écrite de GESSI S.p.A. Copyright GESSI S.p.A.