GESSI

75170

GPF7517000000G000

TONDO

Gültigkeitsdatum
≥ 10/2026



Schwenkbare Antikalk-Kopfbrause D300mm mit Gelenk und Deckenarm. Sondermaß angeben (110- 1900mm). Nachträglich nicht kürzbar. Funktion: Regen. 1/2 Anschluss. RIGATO.

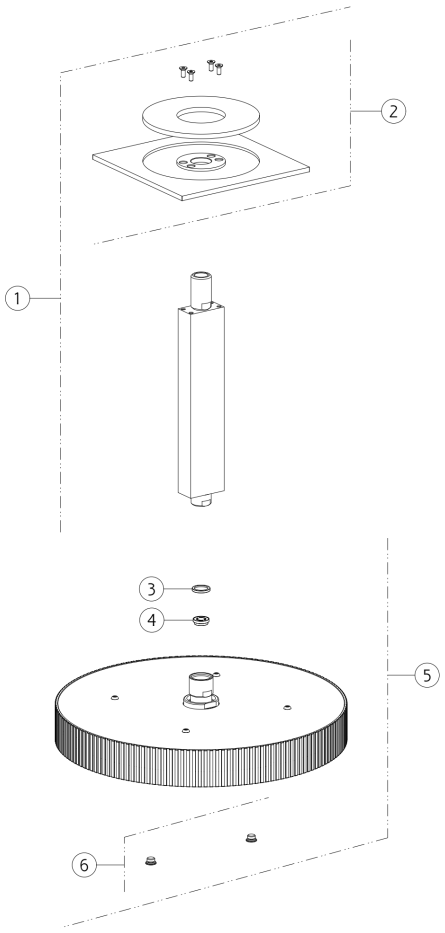

N°	Code	Beschreibung
1	SP05619	BRAUSEARM
2	SP05620	ROSETTE
3	SP04574	FILTERDICHTUNG

N°	Code	Beschreibung
4	SP00967	WASSERMENGEBEGRENZER
5	SP05618	DUSCHKOPF
6	SP03039	INBUSSCHRAUBE

Gessi S.p.A. Parco Gessi, 13037 Serravalle Sesia (Vercelli) Italien Tel. +39 0163 454111 Fax. +39 0163 453150 - www.gessi.com - gessi@gessi.it Die vorliegende Zeichnung darf ohne schriftliche Genehmigung der GESSI S.p.A. nicht veröffentlicht oder vervielfältigt werden. Copyright GESSI S.p.A.