GESSI

75170

GPF7517000000G000

TONDO

date de validité
≥ 10/2026



Pomme de douche au plafond orientable, longueur à la demande.

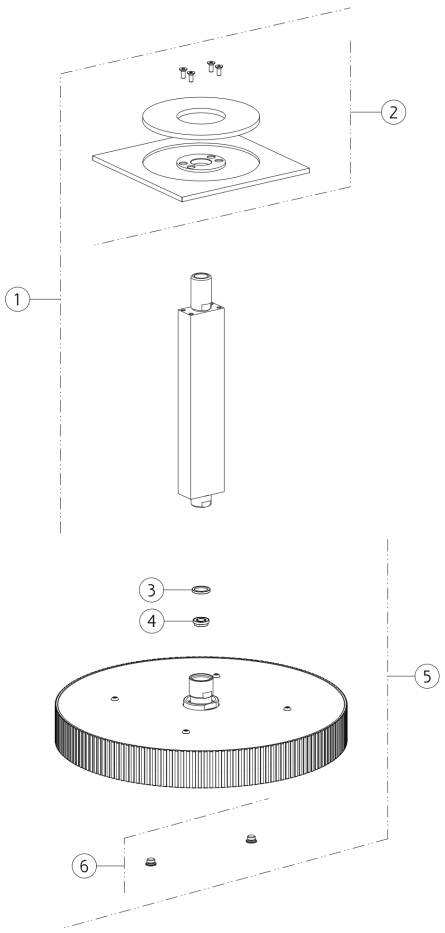

N°	Code	Description
1	SP05619	BRAS DE DOUCHE
2	SP05620	ROSACE
3	SP04574	JOINT DE FILTRE

N°	Code	Description
4	SP00967	VANNE LIMITEUSE DE DÉBIT
5	SP05618	POMMEAU DE DOUCHE
6	SP03039	VIS

Gessi S.p.A. Parco Gessi, 13037 Serravalle Sesia (Vercelli) Italie Tél. +39 0163 454111 Fax. +39 0163 453150 - www.gessi.com - gessi@gessi.it Conformément à la loi, le présent dessin ne peut être rendu public ni reproduit sans l'autorisation écrite de GESSI S.p.A. Copyright GESSI S.p.A.