GESSI

75172

GPF7517200000G000

TONDO

fecha de validez
≥ 10/2026



Rociador de ducha de techo.

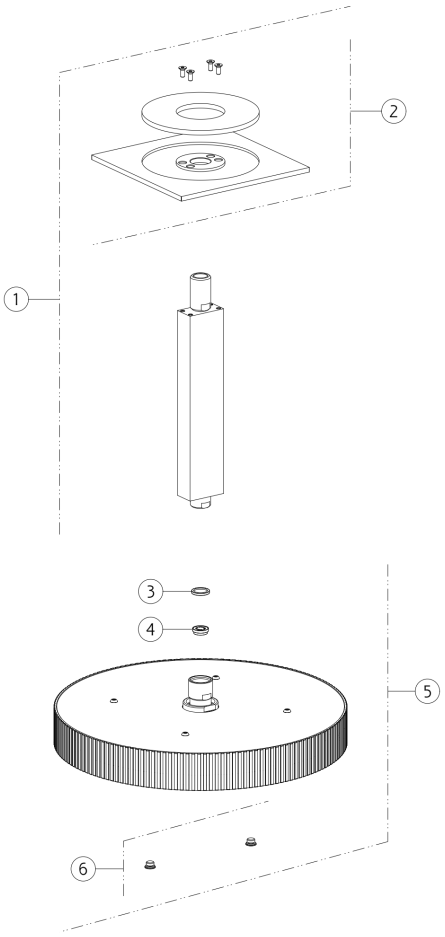

N°	Código	Descripción
1	SP05621	BRAZO DE DUCHA
2	SP05620	CUBRIR
3	SP04574	JUNTA DEL FILTRO

N°	Código	Descripción
4	SP00967	REGULADOR DE FLUJO
5	SP05618	DUCHA
6	SP03039	TORNILLO

Gessi S.p.A. Parco Gessi, 13037 Serravalle Sesia (Vercelli) Italia Tel. +39 0163 454111 Fax. +39 0163 453150 - www.gessi.com - gessi@gessi.it El presente diseño, de conformidad con la legislación vigente, no puede hacerse público ni reproducirse sin la autorización por escrito de GESSI S.p.A. Copyright GESSI S.p.A.