GESSI

75172

GPF7517200000G000

TONDO

data di validità
≥ 10/2026



Soffione orientabile a soffitto.

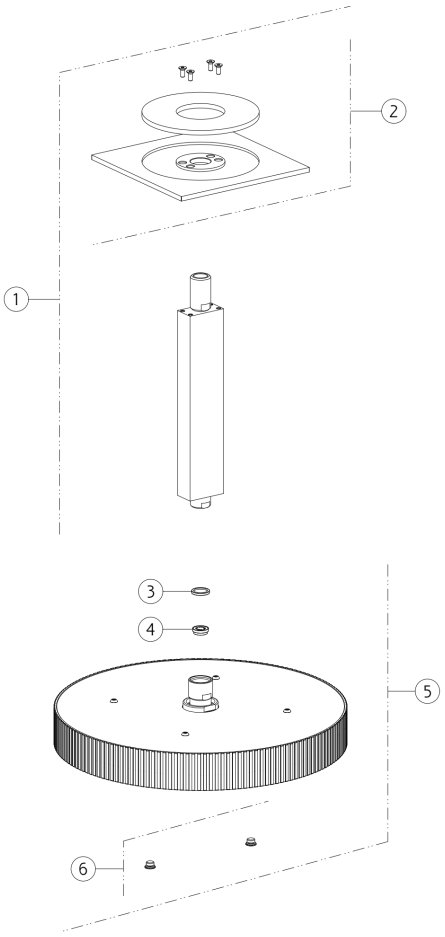

N°	Codice	Descrizione
1	SP05621	BRACCIO SOFFIONE
2	SP05620	ROSONE
3	SP04574	GUARNIZIONE FILTRO

N°	Codice	Descrizione
4	SP00967	VALVOLA LIMITATRICE DI PORTATA
5	SP05618	SOFFIONE
6	SP03039	VITE

Gessi S.p.A. Parco Gessi, 13037 Serravalle Sesia (Vercelli) Italia Tel.+39 0163 454111 Fax.+39 0163 453150 - www.gessi.com - gessi@gessi.it Il presente disegno a termine di legge non puo' essere reso pubblico o riprodotto senza l'autorizzazione scritta della GESSI S.p.A. copyright GESSI S.p.A.