GESSI

75204

GPF7520400000G000

INCASTRI

Gültigkeitsdatum
≥ 06/2026



Hängender Waschtisch-Einhebelmischer hohe Version, ohne Ablaufgarnitur. 3/8 Anschluss. Tischmontage. Ausladung 197mm.

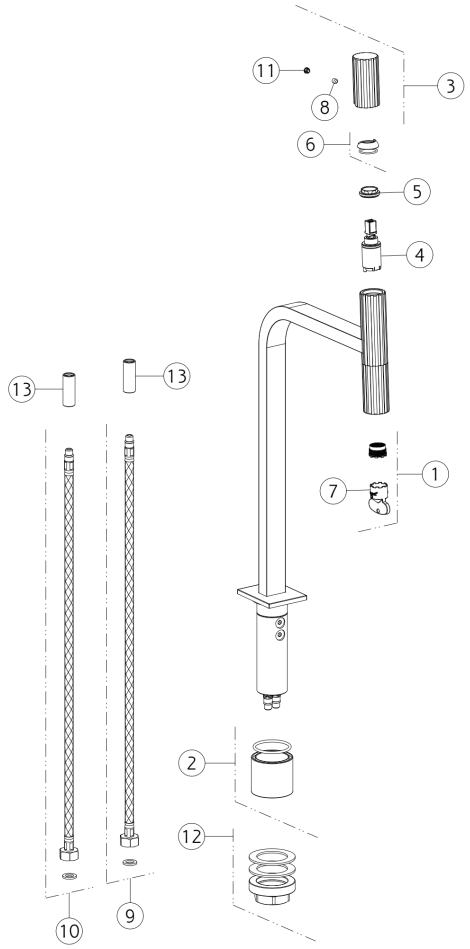

N°	Code	Beschreibung
1	SP05482	BELÜFTER
2	SP05483	ABSTANDHALTER
3	SP05440	GRIFF
4	SP05439	PATRONE
5	SP05438	BEFESTIGUNGSRINGMUTTER
6	SP05400	FERTIGSTELLUNG RINGMUTTER
7	SP00363	SPEZIALWERKZEUG

N°	Code	Beschreibung
8	SP00610	SCHRAUBE
9	SP01284	BLU ZULAUFSCHLAUCH
10	SP01285	ROTER ZULAUFSCHLAUCH
11	SP00002	SCHRAUBENABDECKUNG
12	SP02370	BEFESTIGUNGSSATZ
13	SP05484	BRUSTWARZE

Gessi S.p.A. Parco Gessi, 13037 Serravalle Sesia (Vercelli) Italien Tel. +39 0163 454111 Fax. +39 0163 453150 - www.gessi.com - gessi@gessi.it Die vorliegende Zeichnung darf ohne schriftliche Genehmigung der GESSI S.p.A. nicht veröffentlicht oder vervielfältigt werden. Copyright GESSI S.p.A.