GESSI

75204

GPF7520400000G000

INCASTRI

date de validité
≥ 06/2026



Mitigeur lavabo réhaussé Sospeso, sans vidage, avec flexibles de raccordement.

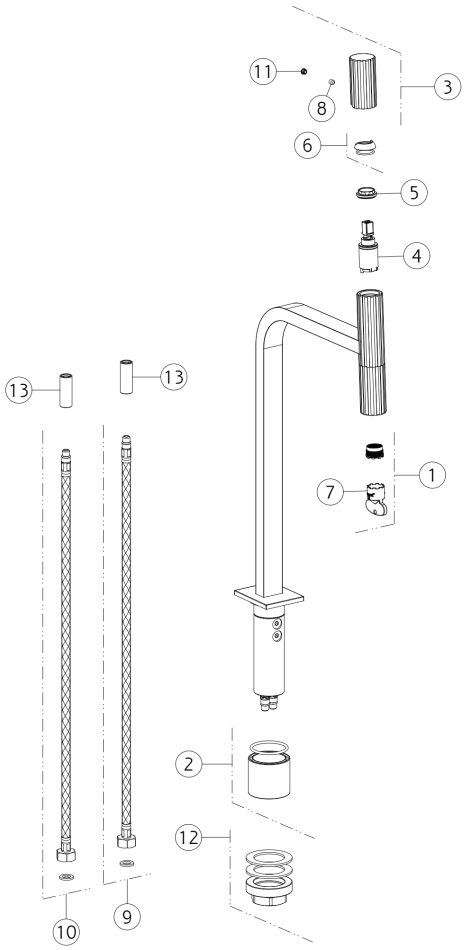

N°	Code	Description
1	SP05482	AÉRATEUR
2	SP05483	ENTRETOISE
3	SP05440	MANCHE
4	SP05439	CARTOUCHE
5	SP05438	BAGUE DE FIXATION
6	SP05400	BAGUE DE FINITION
7	SP00363	OUTIL SPÉCIAL

N°	Code	Description
8	SP00610	VIS
9	SP01284	TUYAU D'ALIMENTATION BLU
10	SP01285	TUYAU D'ALIMENTATION ROUGE
11	SP00002	COUVERCLE DE VIS
12	SP02370	KIT DE FIXATION
13	SP05484	MAMELON

Gessi S.p.A. Parco Gessi, 13037 Serravalle Sesia (Vercelli) Italie Tél. +39 0163 454111 Fax. +39 0163 453150 - www.gessi.com - gessi@gessi.it Conformément à la loi, le présent dessin ne peut être rendu public ni reproduit sans l'autorisation écrite de GESSI S.p.A. Copyright GESSI S.p.A.