GESSI

75251

GPF7525100000G000

INCASTRI

Gültigkeitsdatum
≥ 06/2026



Hängender Waschtisch-Einhebelmischer mit Auslauf, mit Stop&Go Ablaufgarnitur. 3/8 Anschluss. Tischmontage. Ausladung 172mm.

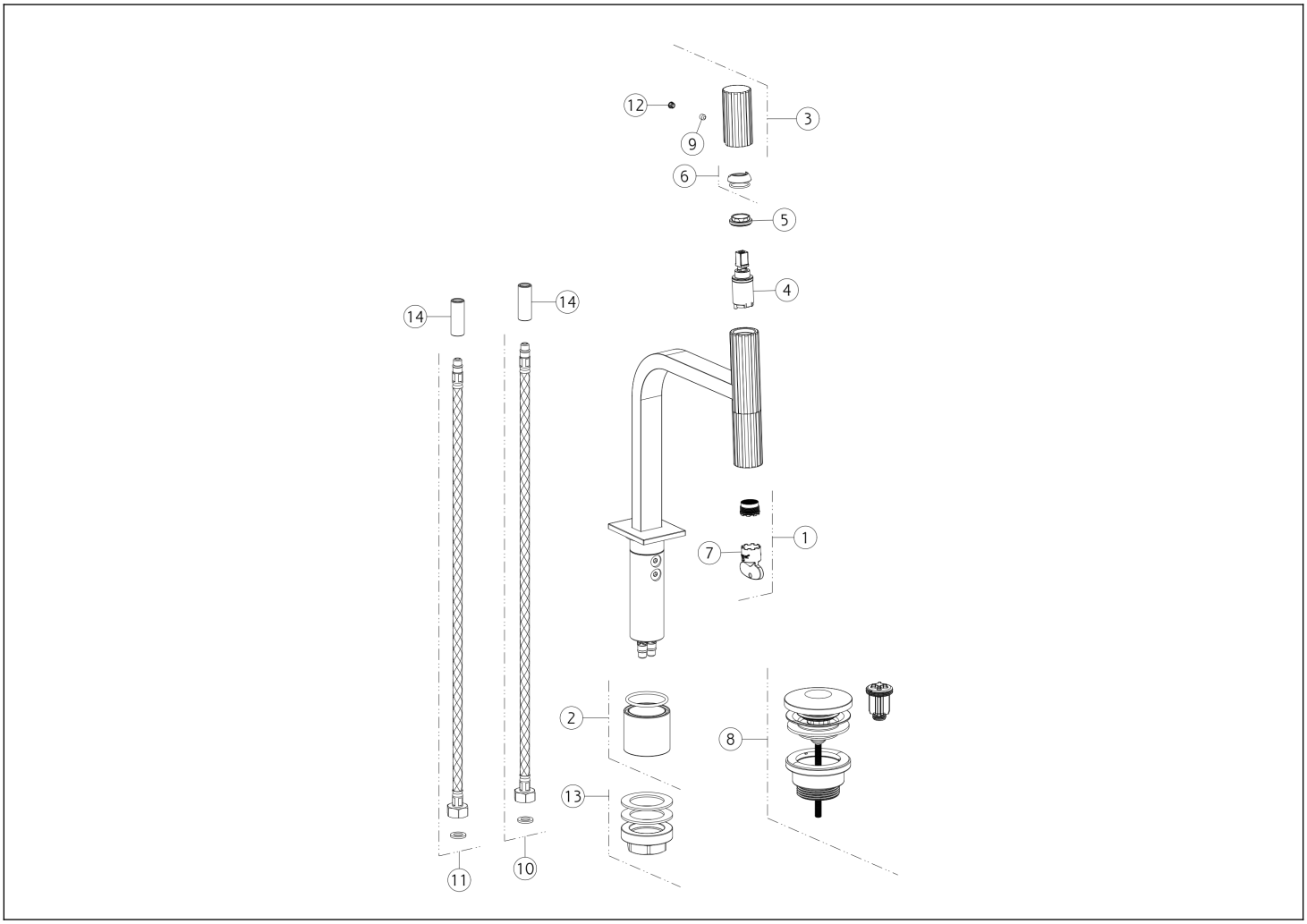

N°	Code	Beschreibung
1	SP05482	LUFTSPRUDLER
2	SP05483	DISTANZRING
3	SP05440	GRIFF
4	SP05439	KARTUSCHE
5	SP05438	KARTUSCHENMUTTER
6	SP05400	KARTUSCHENMUTTER-ABDECKUNG
7	SP00363	SCHÜSSEL

N°	Code	Beschreibung
8	PF01421	ABLAUFGARNITUR
9	SP00610	MADENSCHRAUBE
10	SP01284	FLEX-SCHLAUCH BLAU
11	SP01285	FLEX-SCHLAUCH ROT
12	SP00002	ABDECKKÄPPCHEN
13	SP02370	BEFESTIGUNGSSET
14	SP05484	ANSCHLUSSNIPPEL

Gessi S.p.A. Parco Gessi, 13037 Serravalle Sesia (Vercelli) Italien Tel. +39 0163 454111 Fax. +39 0163 453150 - www.gessi.com - gessi@gessi.it Die vorliegende Zeichnung darf ohne schriftliche Genehmigung der GESSI S.p.A. nicht veröffentlicht oder vervielfältigt werden. Copyright GESSI S.p.A.