GESSI

75251

GPF7525100000G000

INCASTRI

fecha de validez
≥ 06/2026



Mezclador de lavabo Sospeso, con vaciador Stop&Go y flexibles de acoplamiento.

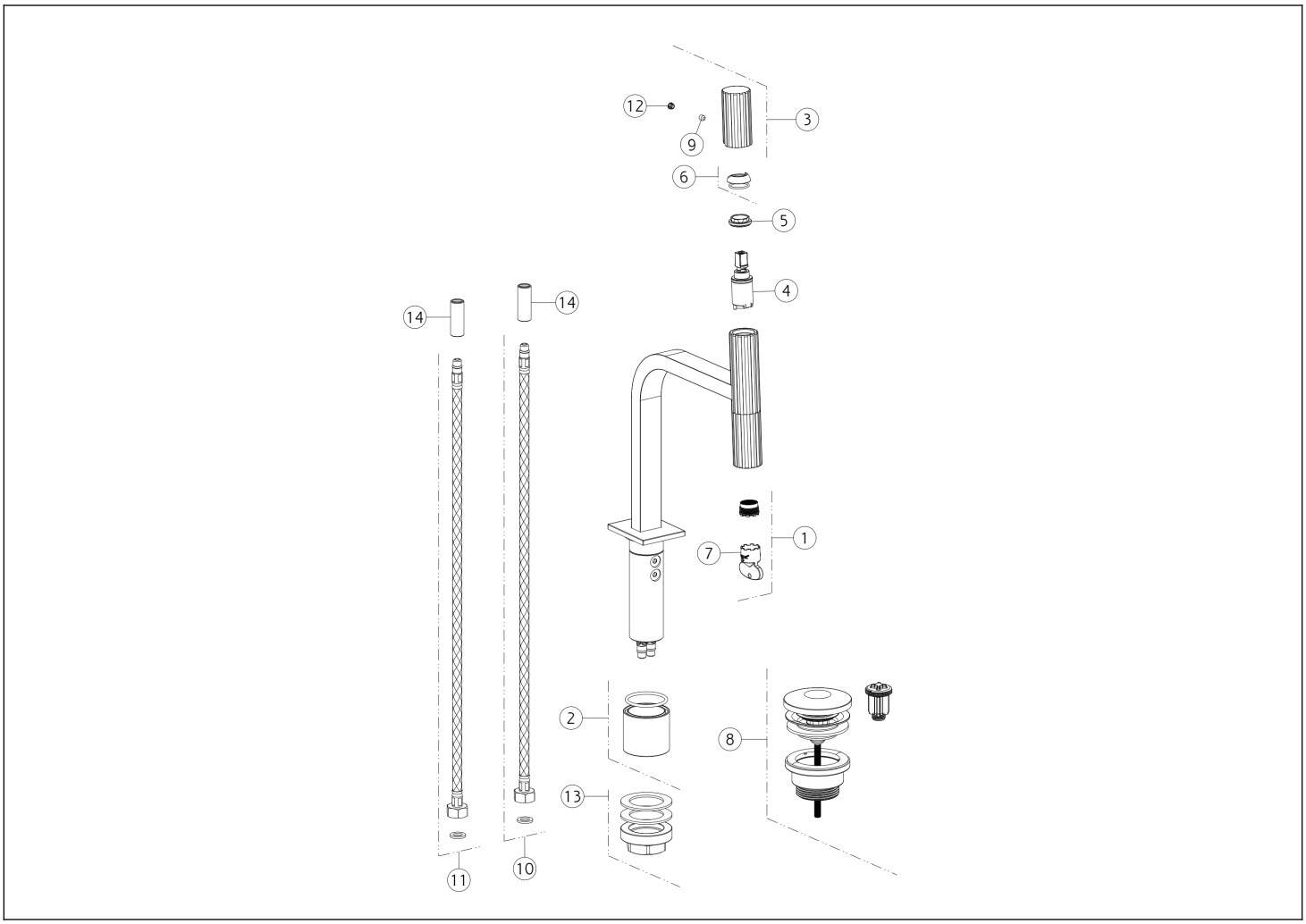

N°	Código	Descripción
1	SP05482	AIREADOR
2	SP05483	ESPACIADOR
3	SP05440	ASA
4	SP05439	CARTUCHO
5	SP05438	TUERCA ANULAR DE FIJACIÓN
6	SP05400	TUERCA ANULAR DE ACABADO
7	SP00363	HERRAMIENTA ESPECIAL

N°	Código	Descripción
8	PF01421	RESIDUOS DE CUENCA
9	SP00610	TORNILLO
10	SP01284	MANGUERA DE SUMINISTRO BLU
11	SP01285	MANGUERA DE SUMINISTRO ROJA
12	SP00002	TAPA DE TORNILLO
13	SP02370	SET DE FIJACIÓN
14	SP05484	PEZÓN

Gessi S.p.A. Parco Gessi, 13037 Serravalle Sesia (Vercelli) Italia Tel. +39 0163 454111 Fax. +39 0163 453150 - www.gessi.com - gessi@gessi.it El presente diseño, de conformidad con la legislación vigente, no puede hacerse público ni reproducirse sin la autorización por escrito de GESSI S.p.A. Copyright GESSI S.p.A.