GESSI

75251

GPF7525100000G000

INCASTRI

date de validité
≥ 06/2026



Mitigeur lavabo Sospeso avec bonde "Stop&Go" et flexibles de raccordement.

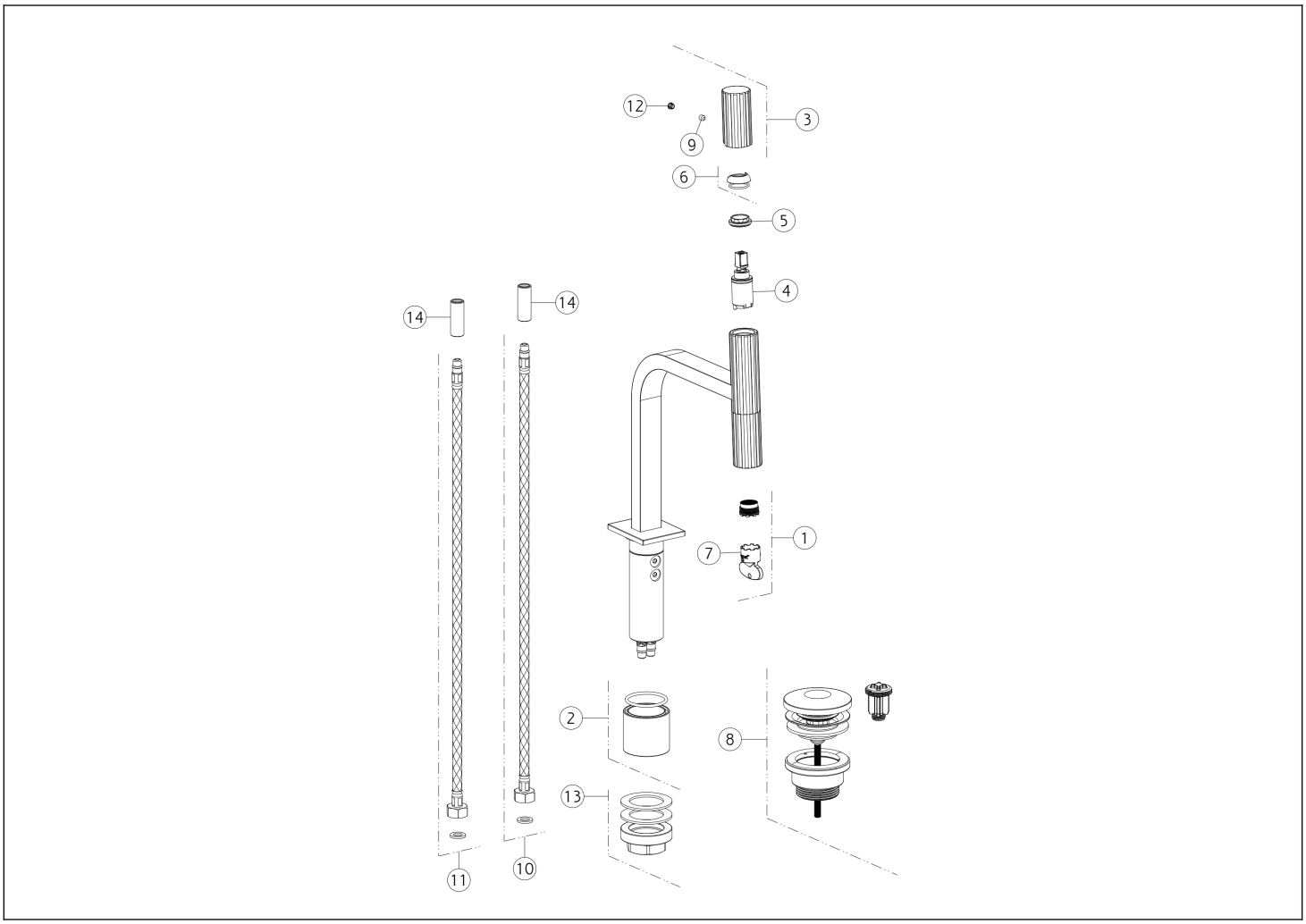

N°	Code	Description
1	SP05482	MOUSSEUR
2	SP05483	ENTRETOISE
3	SP05440	MANETTE
4	SP05439	CARTOUCHE
5	SP05438	ÉCROU DE SERRAGE DE CARTOUCHE
6	SP05400	CACHE-ÉCROU
7	SP00363	CLÉ

N°	Code	Description
8	PF01421	BONDE
9	SP00610	VIS SANS TÊTE
10	SP01284	FLEXIBLE D'ALIMENTATION BLEU
11	SP01285	FLEXIBLE D'ALIMENTATION ROUGE
12	SP00002	BOUCHON CACHE-VIS SANS TÊTE
13	SP02370	KIT DE FIXATION
14	SP05484	RACCORD

Gessi S.p.A. Parco Gessi, 13037 Serravalle Sesia (Vercelli) Italie Tél. +39 0163 454111 Fax. +39 0163 453150 - www.gessi.com - gessi@gessi.it Conformément à la loi, le présent dessin ne peut être rendu public ni reproduit sans l'autorisation écrite de GESSI S.p.A. Copyright GESSI S.p.A.