GESSI

# 75251

GPF7525100000G000

## INCASTRI

data di validità
≥ 06/2026



Miscelatore lavabo Sospeso, con scarico Stop&Go e flessibili di collegamento.

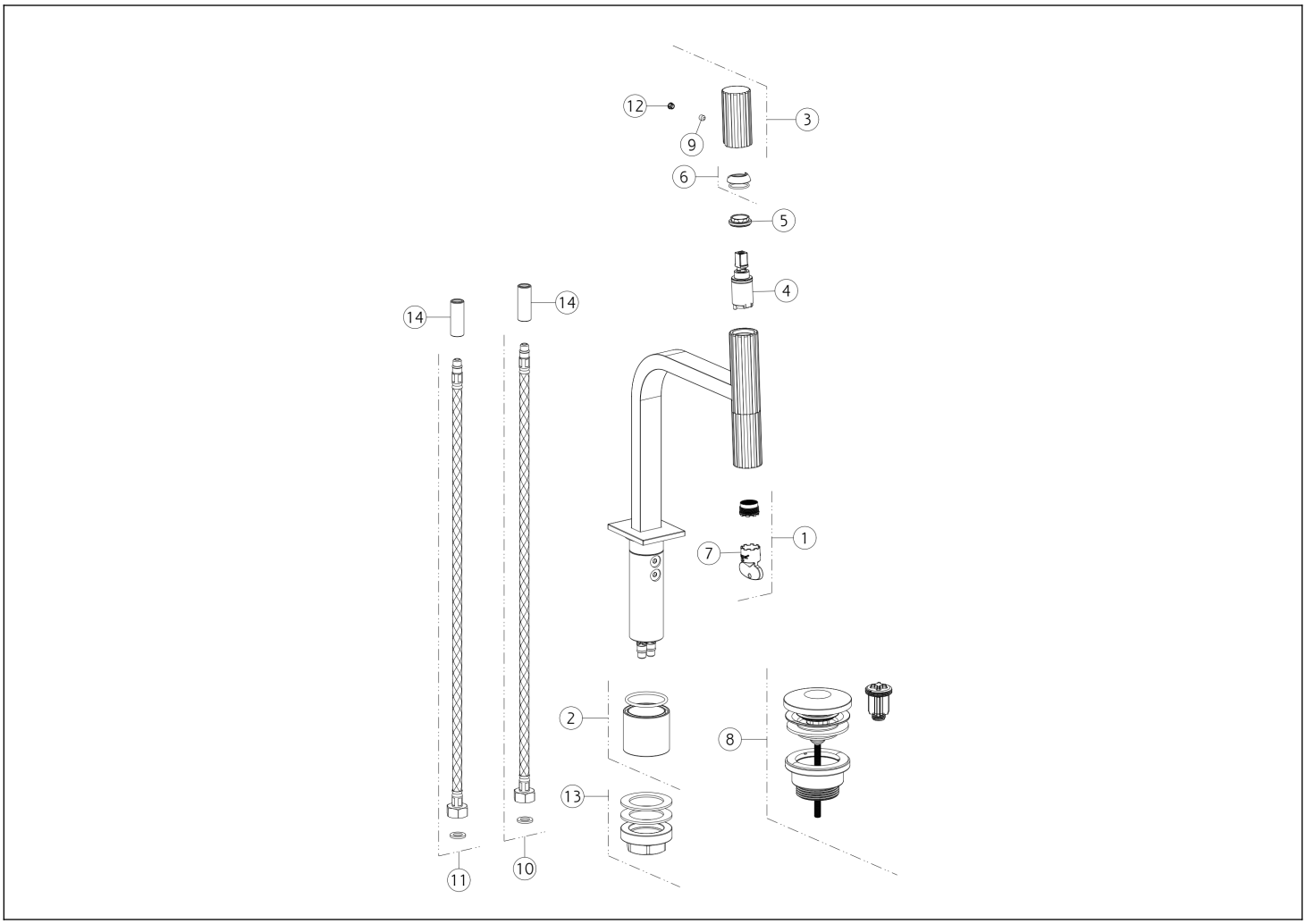


| N° | Codice | Descrizione |
|---|---|---|
| 1 | SP05482 | AERATORE |
| 2 | SP05483 | DISTANZIALE |
| 3 | SP05440 | MANIGLIA |
| 4 | SP05439 | CARTUCCIA |
| 5 | SP05438 | GHIERA SERRAGGIO CARTUCCIA |
| 6 | SP05400 | COPRIGHIERA |
| 7 | SP00363 | CHIAVE |

| N° | Codice | Descrizione |
|---|---|---|
| 8 | PF01421 | PILETTA |
| 9 | SP00610 | GRANO |
| 10 | SP01284 | FLESSIBILE ALIMENTAZIONE BLU |
| 11 | SP01285 | FLESSIBILE ALIMENTAZIONE ROSSO |
| 12 | SP00002 | TAPPINO COPRI GRANO |
| 13 | SP02370 | SET DI FISSAGGIO |
| 14 | SP05484 | RACCORDO |

 Il presente disegno a termine di legge non puo' essere reso pubblico o riprodotto senza l'autorizzazione scritta della GESSI S.p.A. copyright GESSI S.p.A.