GESSI

75253

GPF7525300000G000

INCASTRI

data di validità
≥ 06/2026



Miscelatore lavabo alto Sospeso, con scarico Stop&Go e flessibili di collegamento.

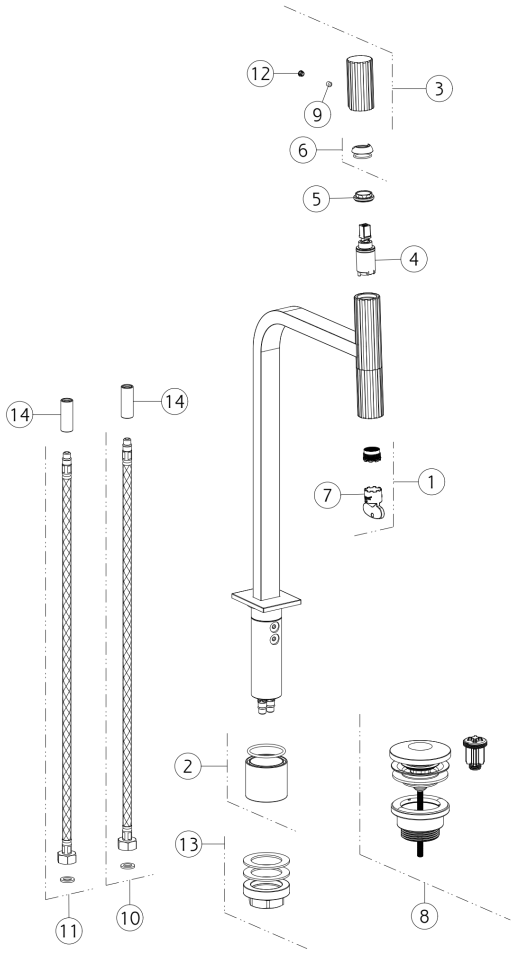

N°	Codice	Descrizione
1	SP05482	AERATORE
2	SP05483	DISTANZIALE
3	SP05440	MANIGLIA
4	SP05439	CARTUCCIA
5	SP05438	GHIERA SERRAGGIO CARTUCCIA
6	SP05400	COPRIGHIERA
7	SP00363	CHIAVE

N°	Codice	Descrizione
8	PF01421	PILETTA
9	SP00610	GRANO
10	SP01284	FLESSIBILE ALIMENTAZIONE BLU
11	SP01285	FLESSIBILE ALIMENTAZIONE ROSSO
12	SP00002	TAPPINO COPRI GRANO
13	SP02370	SET DI FISSAGGIO
14	SP05484	RACCORDO

Gessi S.p.A. Parco Gessi, 13037 Serravalle Sesia (Vercelli) Italia Tel.+39 0163 454111 Fax.+39 0163 453150 - www.gessi.com - gessi@gessi.it Il presente disegno a termine di legge non puo' essere reso pubblico o riprodotto senza l'autorizzazione scritta della GESSI S.p.A. copyright GESSI S.p.A.