GESSI

75288

GPF7528800000G000

INCASTRI

Gültigkeitsdatum
≥ 06/2026



Fertigmontageset für Wand-Waschtisch-Einhebelmischer mit Auslauf. Ausladung 210mm. Nicht eigensicher. Für UPK 09280.

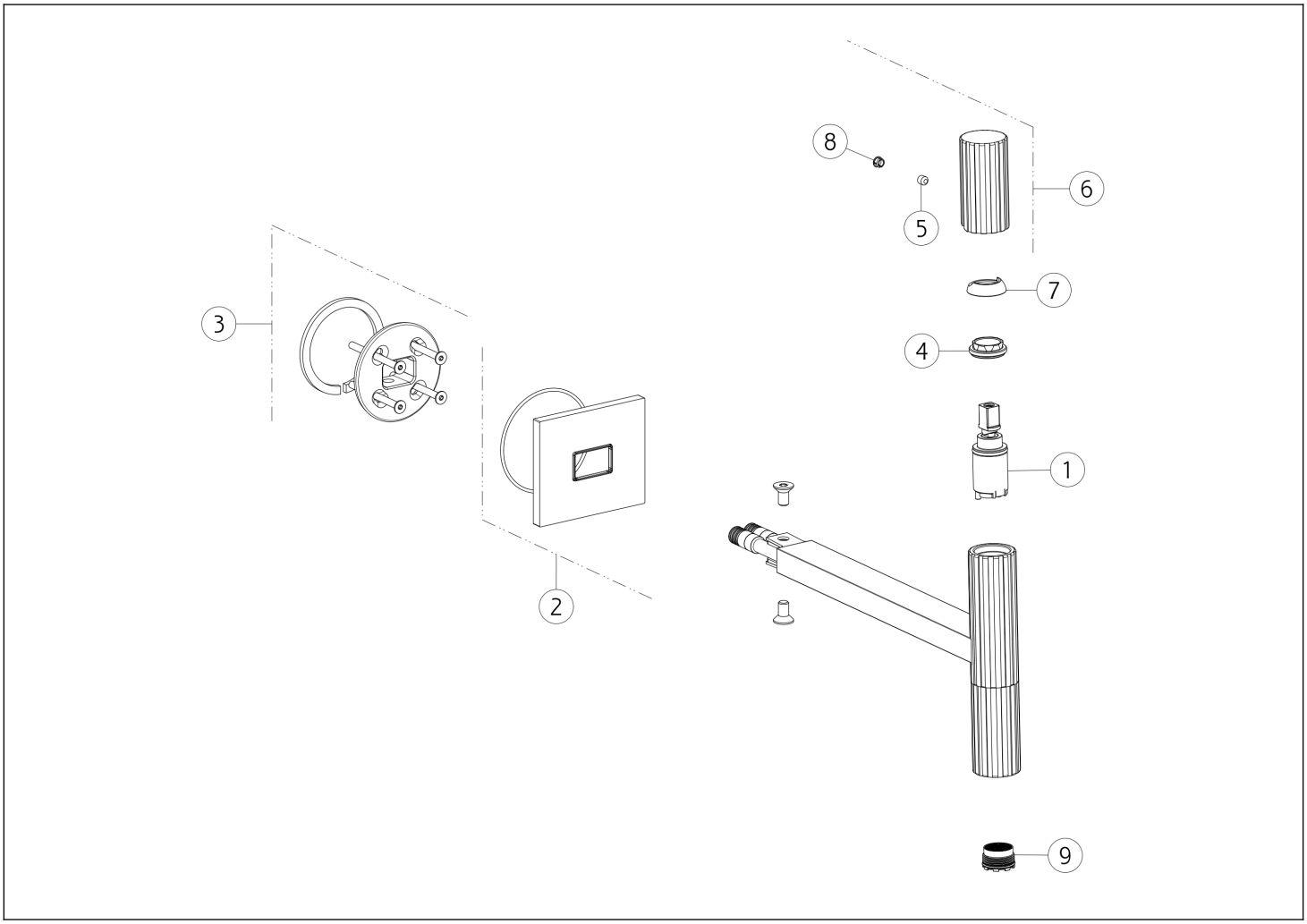

N°	Code	Beschreibung
1	SP05439	PATRONE
2	SP05480	DECKEL
3	SP05481	FLANSCH
4	SP05438	BEFESTIGUNGSRINGMUTTER
5	SP00610	SCHRAUBE

N°	Code	Beschreibung
6	SP05440	GRIFF
7	SP05400	FERTIGSTELLUNG RINGMUTTER
8	SP00002	SCHRAUBENABDECKUNG
9	SP05482	BELÜFTER

 Die vorliegende Zeichnung darf ohne schriftliche Genehmigung der GESSI S.p.A. nicht veröffentlicht oder vervielfältigt werden. Copyright GESSI S.p.A.