GESSI

75288

GPF7528800000G000

INCASTRI

fecha de validez
≥ 06/2026



Partes externas para mezclador de lavabo de pared, Sospeso.

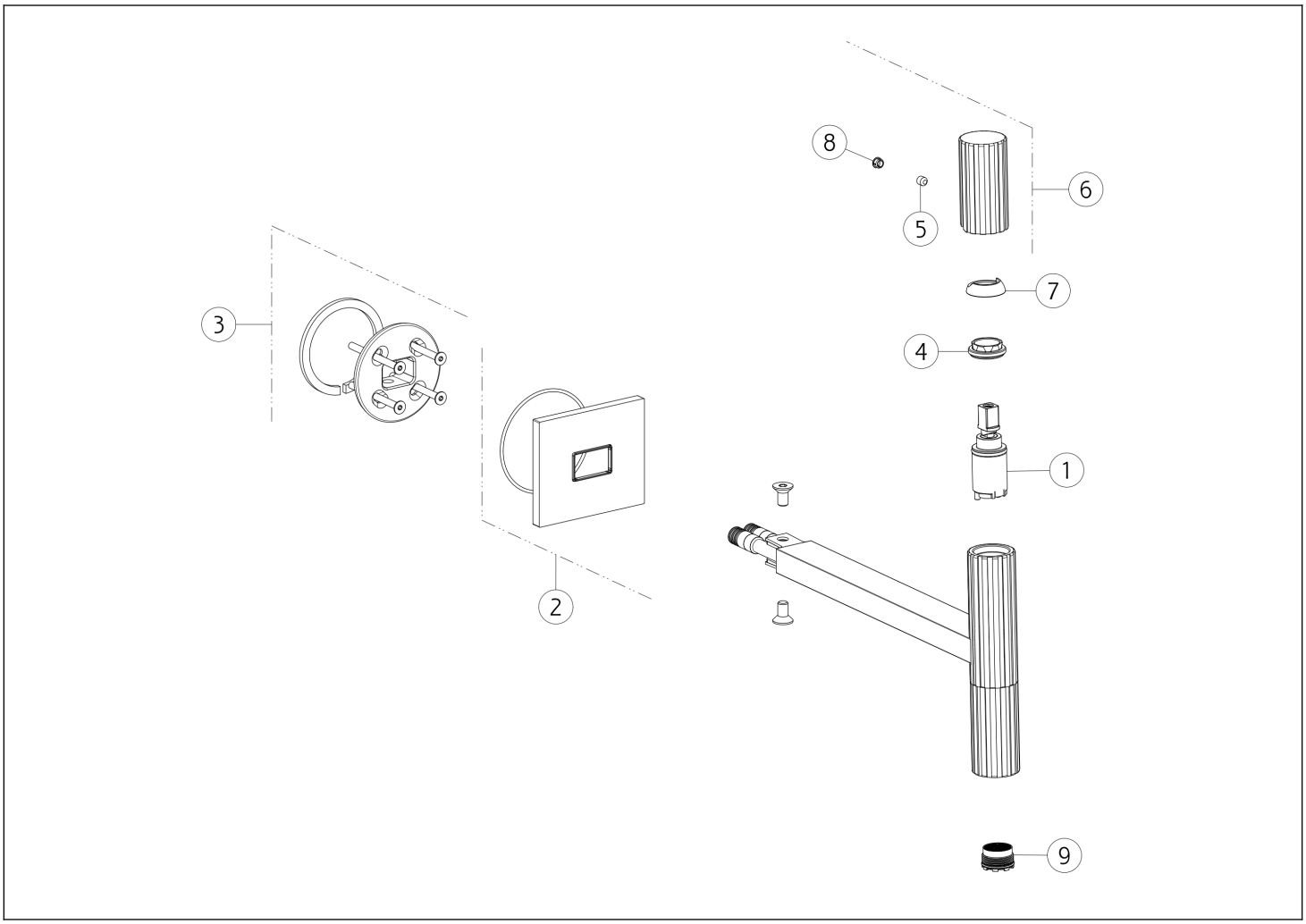

N°	Código	Descripción
1	SP05439	CARTUCHO
2	SP05480	CUBRIR
3	SP05481	REBORDE
4	SP05438	TUERCA ANULAR DE FIJACIÓN
5	SP00610	TORNILLO

N°	Código	Descripción
6	SP05440	ASA
7	SP05400	TUERCA ANULAR DE ACABADO
8	SP00002	TAPA DE TORNILLO
9	SP05482	AIREADOR

Gessi S.p.A. Parco Gessi, 13037 Serravalle Sesia (Vercelli) Italia Tel. +39 0163 454111 Fax. +39 0163 453150 - www.gessi.com - gessi@gessi.it El presente diseño, de conformidad con la legislación vigente, no puede hacerse público ni reproducirse sin la autorización por escrito de GESSI S.p.A. Copyright GESSI S.p.A.