GESSI

75288

GPF7528800000G000

INCASTRI

date de validité
≥ 06/2026



Partie apparente mitigeur mural, Sospeso.

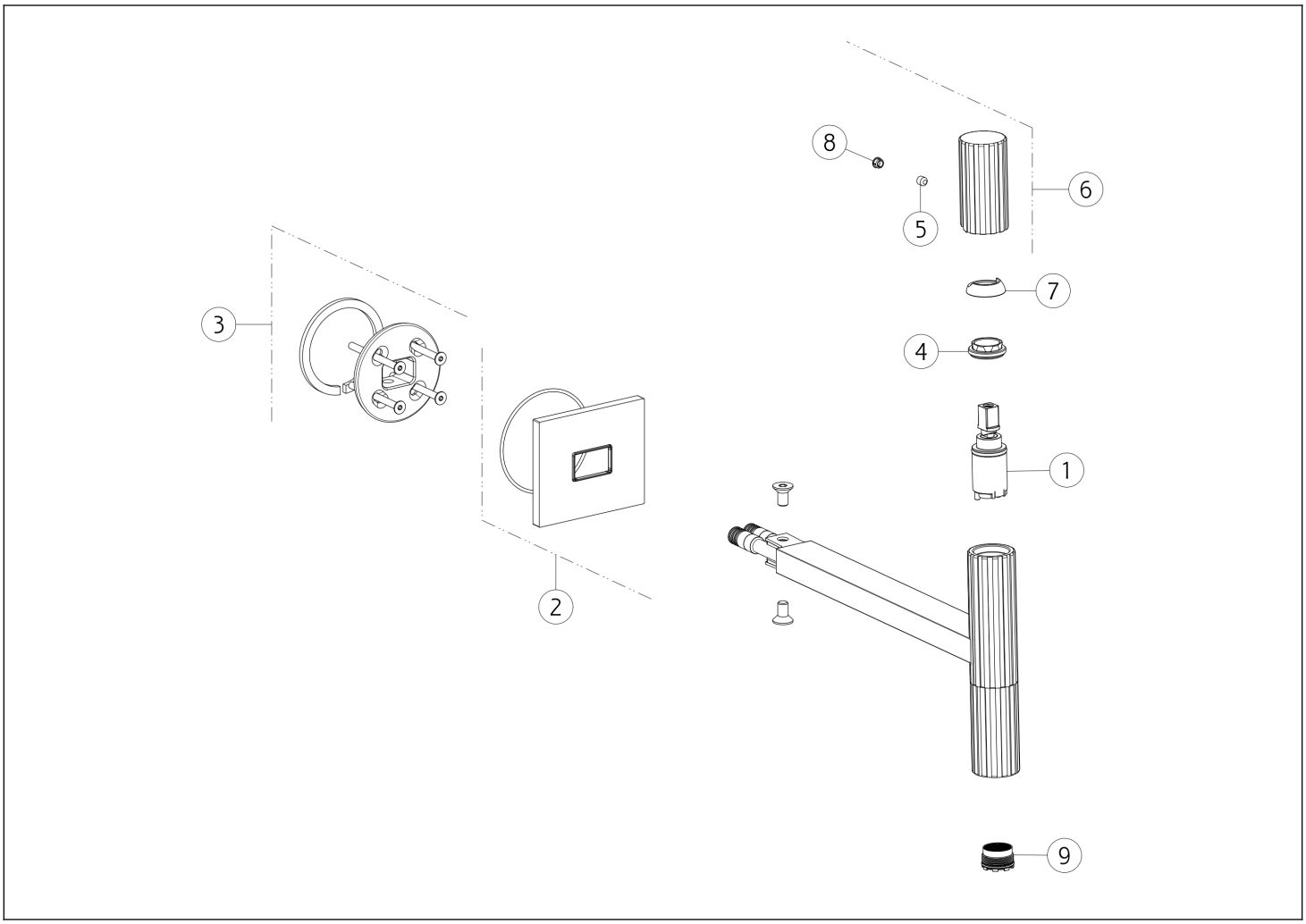

N°	Code	Description
1	SP05439	CARTOUCHE
2	SP05480	COUVRIR
3	SP05481	BRIDE
4	SP05438	BAGUE DE FIXATION
5	SP00610	VIS

N°	Code	Description
6	SP05440	MANCHE
7	SP05400	BAGUE DE FINITION
8	SP00002	COUVERCLE DE VIS
9	SP05482	AÉRATEUR

 Conformément à la loi, le présent dessin ne peut être rendu public ni reproduit sans l'autorisation écrite de GESSI S.p.A. Copyright GESSI S.p.A.