GESSI

75288

GPF7528800000G000

INCASTRI

data di validità
≥ 06/2026



Parte esterna miscelatore lavabo Sospeso a parete.

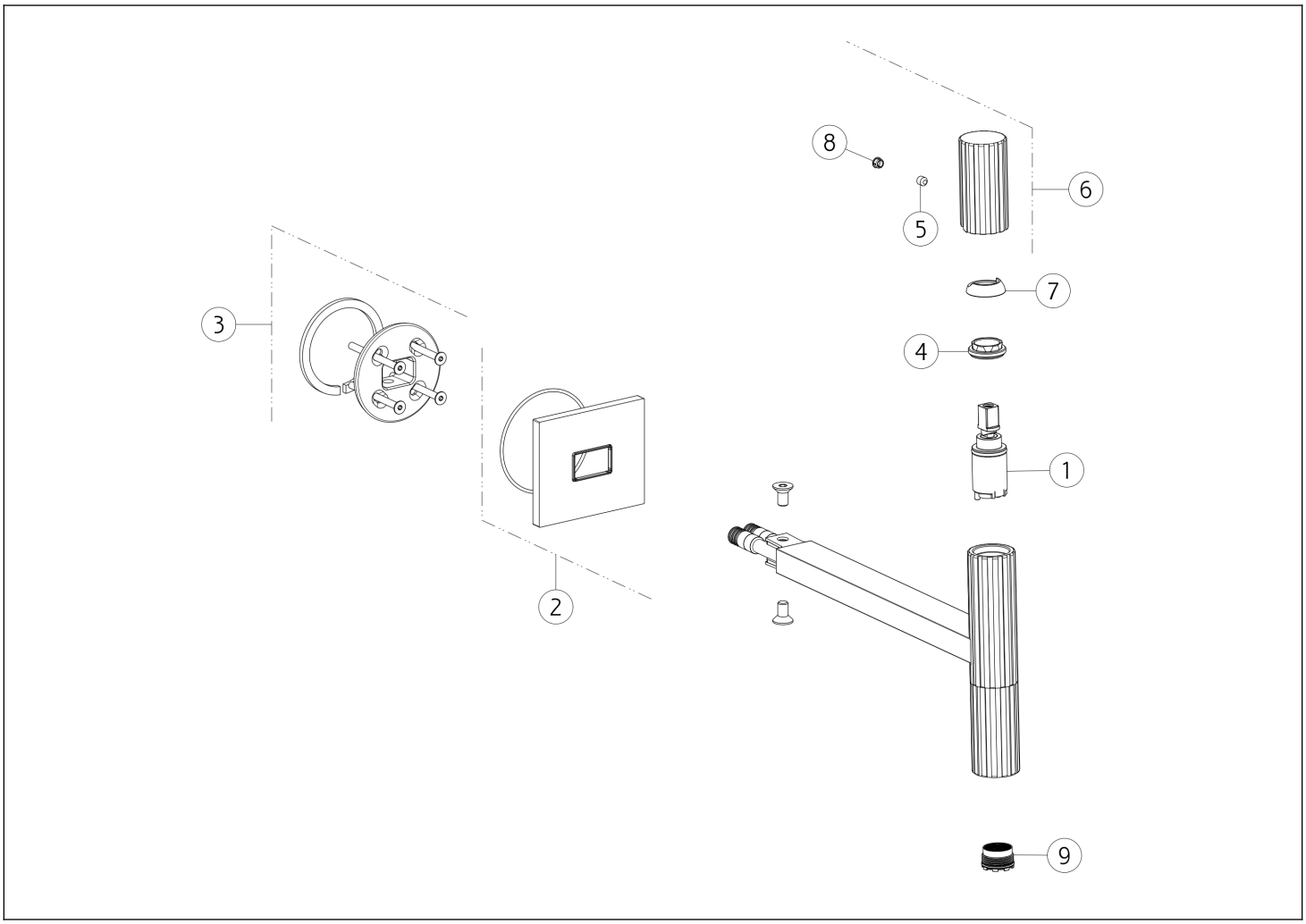

N°	Codice	Descrizione
1	SP05439	CARTUCCIA
2	SP05480	ROSONE
3	SP05481	FLANGIA
4	SP05438	GHIERA SERRAGGIO CARTUCCIA
5	SP00610	GRANO

N°	Codice	Descrizione
6	SP05440	MANIGLIA
7	SP05400	COPRIGHIERA
8	SP00002	TAPPINO COPRI GRANO
9	SP05482	AERATORE

Gessi S.p.A. Parco Gessi, 13037 Serravalle Sesia (Vercelli) Italia Tel.+39 0163 454111 Fax.+39 0163 453150 - www.gessi.com - gessi@gessi.it Il presente disegno a termine di legge non puo' essere reso pubblico o riprodotto senza l'autorizzazione scritta della GESSI S.p.A. copyright GESSI S.p.A.