GESSI

75304

GPF7530400000G000

INCASTRI

Gültigkeitsdatum
≥ 10/2026

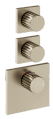

Fertigmontageset Hochleistung-Thermostat 2-Ventile, separate Rosetten. Horizontale/Vertikale Wandmontage. Funktionsfähig von 0,5 bar bis 5 bar (bei höherem Druck Druckminderer einsetzen). Bei 3 bar Druck 1-Ventil ca. 35 l/min. OPTIONAL nur eigensicher durch separaten Rohrunterbrecher UPK 54057239 + Sichtteil 54058.

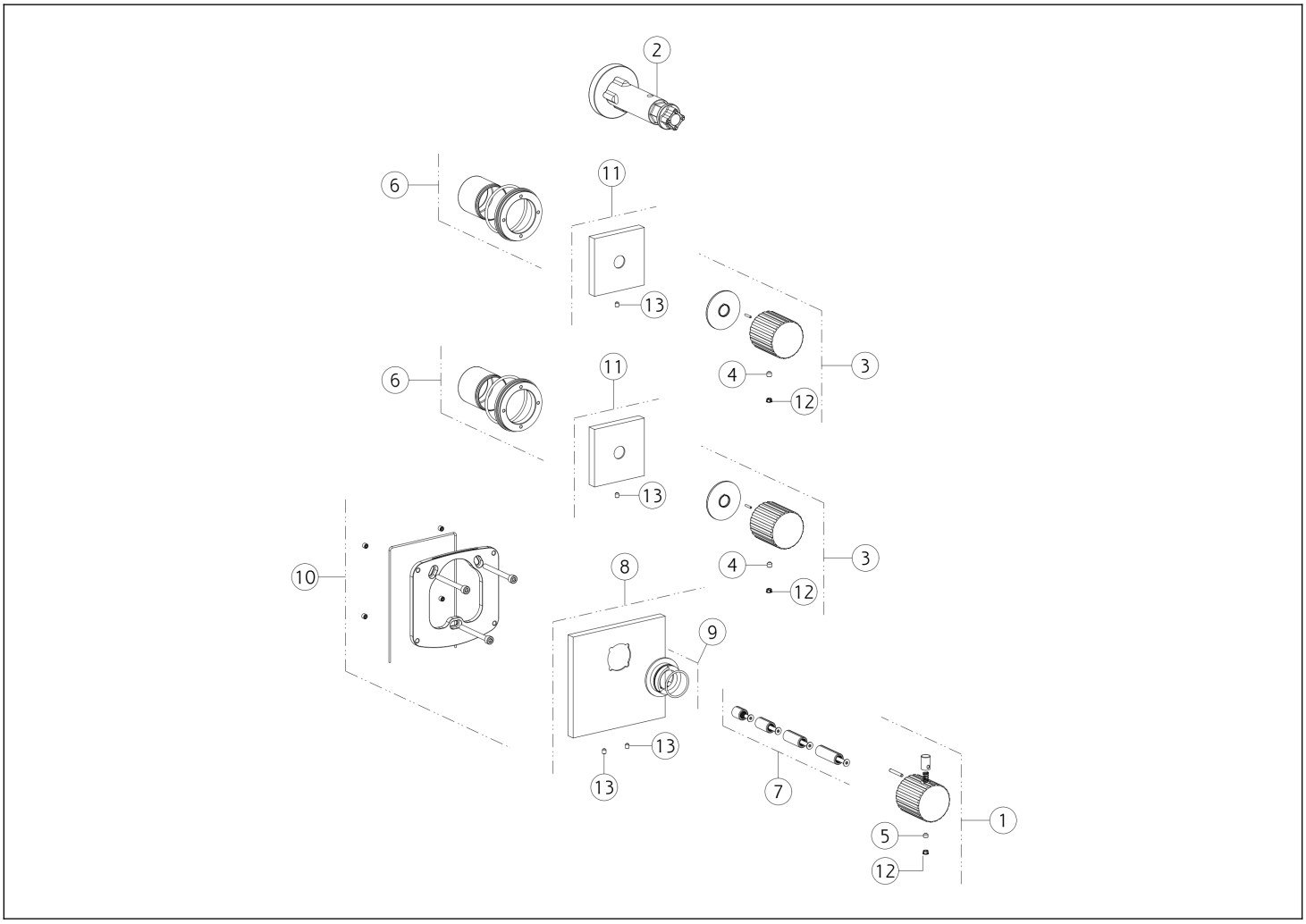

N°	Code	Beschreibung
1	SP05560	GRIFF
2	SP01932	SCHÜSSEL
3	SP05505	GRIFF
4	SP00610	MADENSCHRAUBE
5	SP00137	MADENSCHRAUBE
6	SP03897	MONTAGEPLATTE
7	SP01931	GRIFFADAPTER

N°	Code	Beschreibung
8	SP03895	DEKORPLATTE
9	SP01927	INDIKATOR-RING
10	SP02459	MONTAGEPLATTE
11	SP03894	DEKORPLATTE
12	SP00002	ABDECKKÄPPCHEN
13	SP02093	MADENSCHRAUBE

Gessi S.p.A. Parco Gessi, 13037 Serravalle Sesia (Vercelli) Italien Tel. +39 0163 454111 Fax. +39 0163 453150 - www.gessi.com - gessi@gessi.it Die vorliegende Zeichnung darf ohne schriftliche Genehmigung der GESSI S.p.A. nicht veröffentlicht oder vervielfältigt werden. Copyright GESSI S.p.A.