GESSI

75304

GPF7530400000G000

INCASTRI

fecha de validez
≥ 10/2026

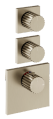

Parte externa para mezclador termostatico de pared de gran cudal 2 salidas independientes. Instalacíon vertical/horizontal.

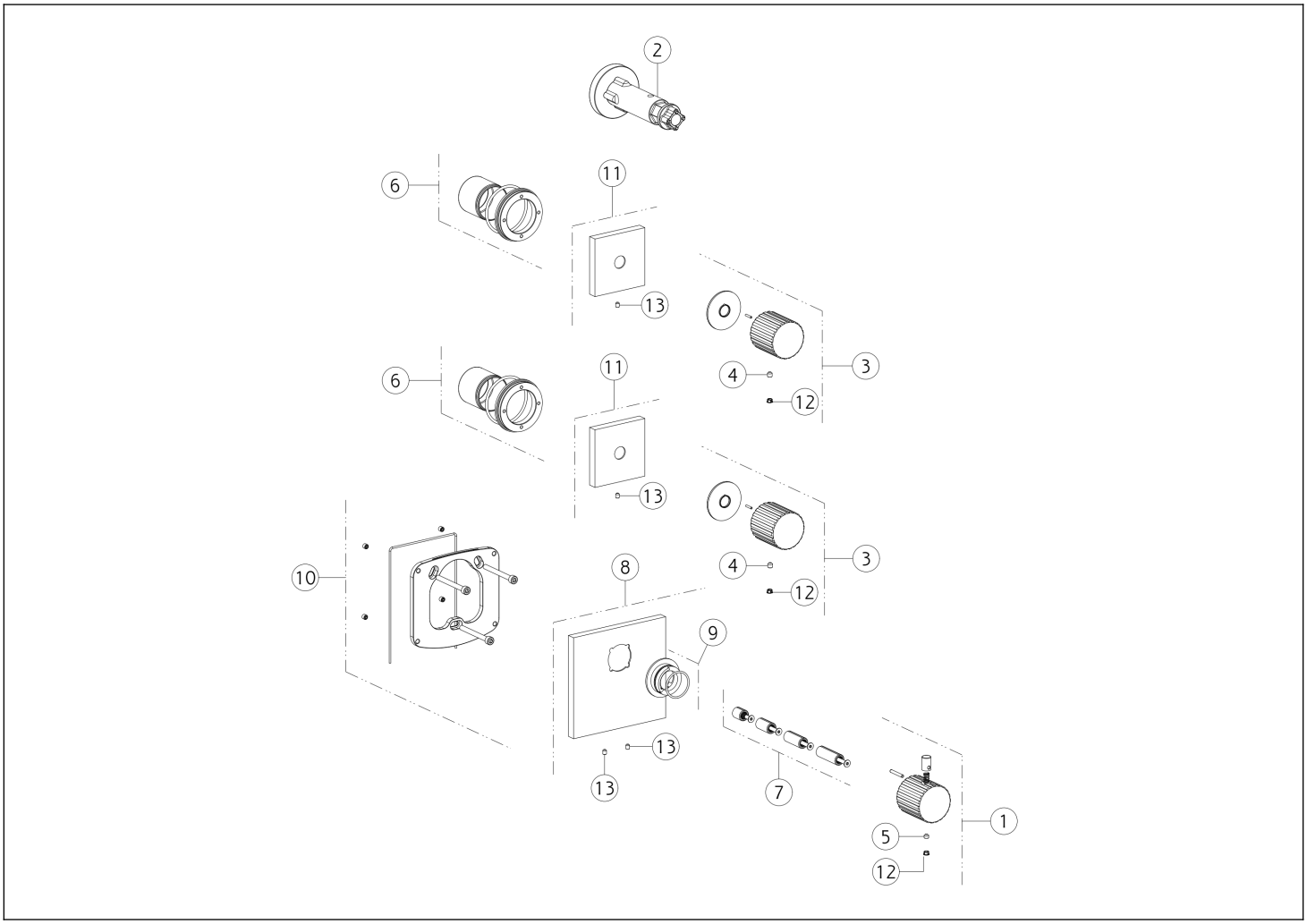

N°	Código	Descripción
1	SP05560	ASA
2	SP01932	HERRAMIENTA ESPECIAL
3	SP05505	ASA
4	SP00610	TORNILLO
5	SP00137	TORNILLO
6	SP03897	PLACA SECUNDARIA
7	SP01931	EXTENSIÓN

N°	Código	Descripción
8	SP03895	PLACA DE ACABADO
9	SP01927	ANILLO INDICADOR
10	SP02459	PLACA SECUNDARIA
11	SP03894	PLATO
12	SP00002	TAPA DE TORNILLO
13	SP02093	TORNILLO

 El presente diseño, de conformidad con la legislación vigente, no puede hacerse público ni reproducirse sin la autorización por escrito de GESSI S.p.A. Copyright GESSI S.p.A.