GESSI

75304

GPF7530400000G000

INCASTRI

date de validité
≥ 10/2026

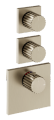

Partie apparente mitigeur thermostatique douche haut débit, deux sorties indépendantes. Installation verticale/horizontale.

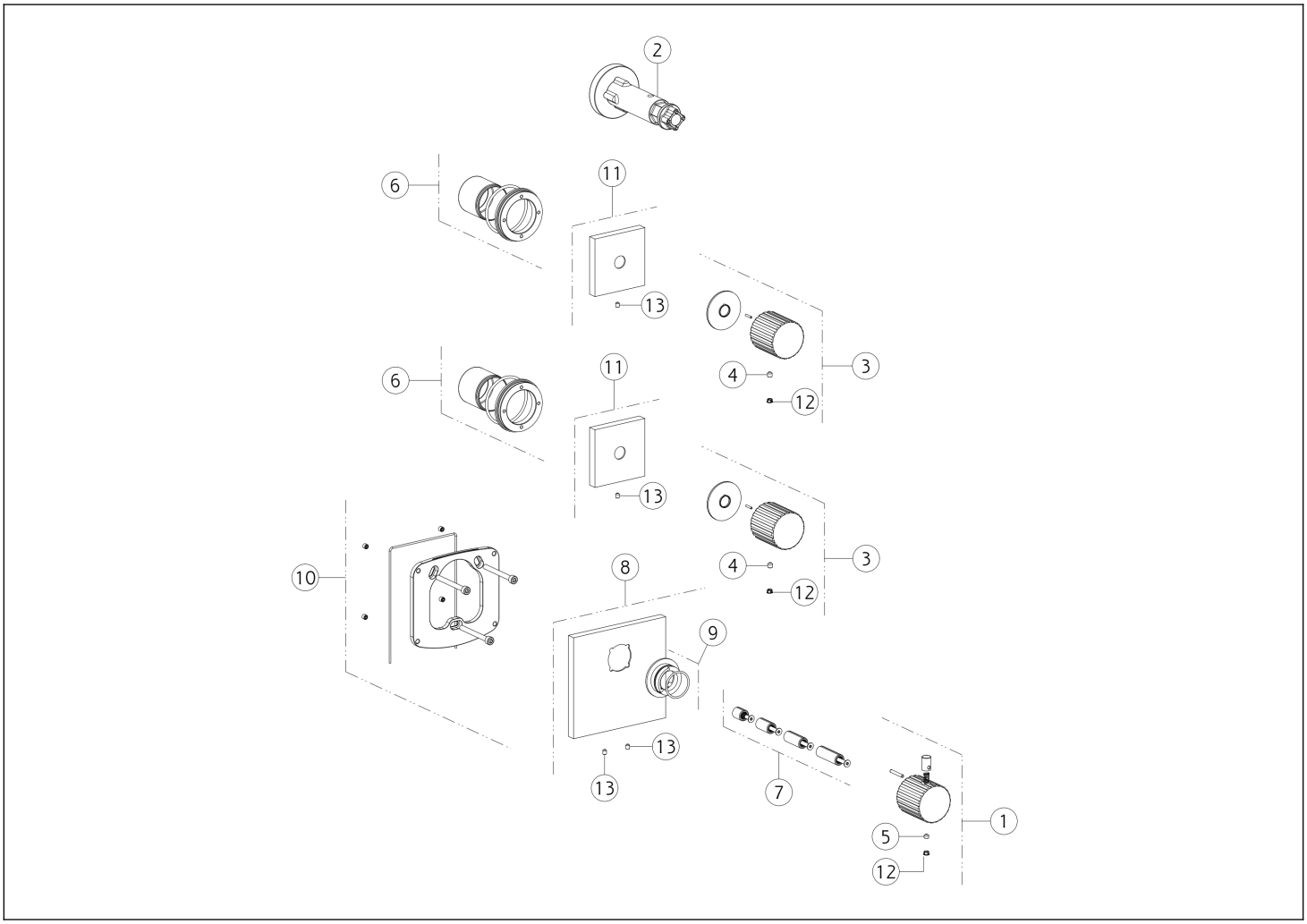

N°	Code	Description
1	SP05560	MANETTE
2	SP01932	CLÉ
3	SP05505	MANETTE
4	SP00610	VIS SANS TÊTE
5	SP00137	VIS SANS TÊTE
6	SP03897	CONTREPLAQUE
7	SP01931	RALLONGE

N°	Code	Description
8	SP03895	PLAQUE DE FINITION
9	SP01927	BAGUE INDICATRICE
10	SP02459	CONTREPLAQUE
11	SP03894	PLAQUE
12	SP00002	BOUCHON CACHE-VIS SANS TÊTE
13	SP02093	VIS SANS TÊTE

Gessi S.p.A. Parco Gessi, 13037 Serravalle Sesia (Vercelli) Italie Tél. +39 0163 454111 Fax. +39 0163 453150 - www.gessi.com - gessi@gessi.it Conformément à la loi, le présent dessin ne peut être rendu public ni reproduit sans l'autorisation écrite de GESSI S.p.A. Copyright GESSI S.p.A.