GESSI

75316

GPF7531600000G000

INCASTRI

fecha de validez
≥ 10/2026



Parte externa para mezclador termostatico de pared de gran cudal 3 salidas independientes. Instalacíon vertical/horizontal.

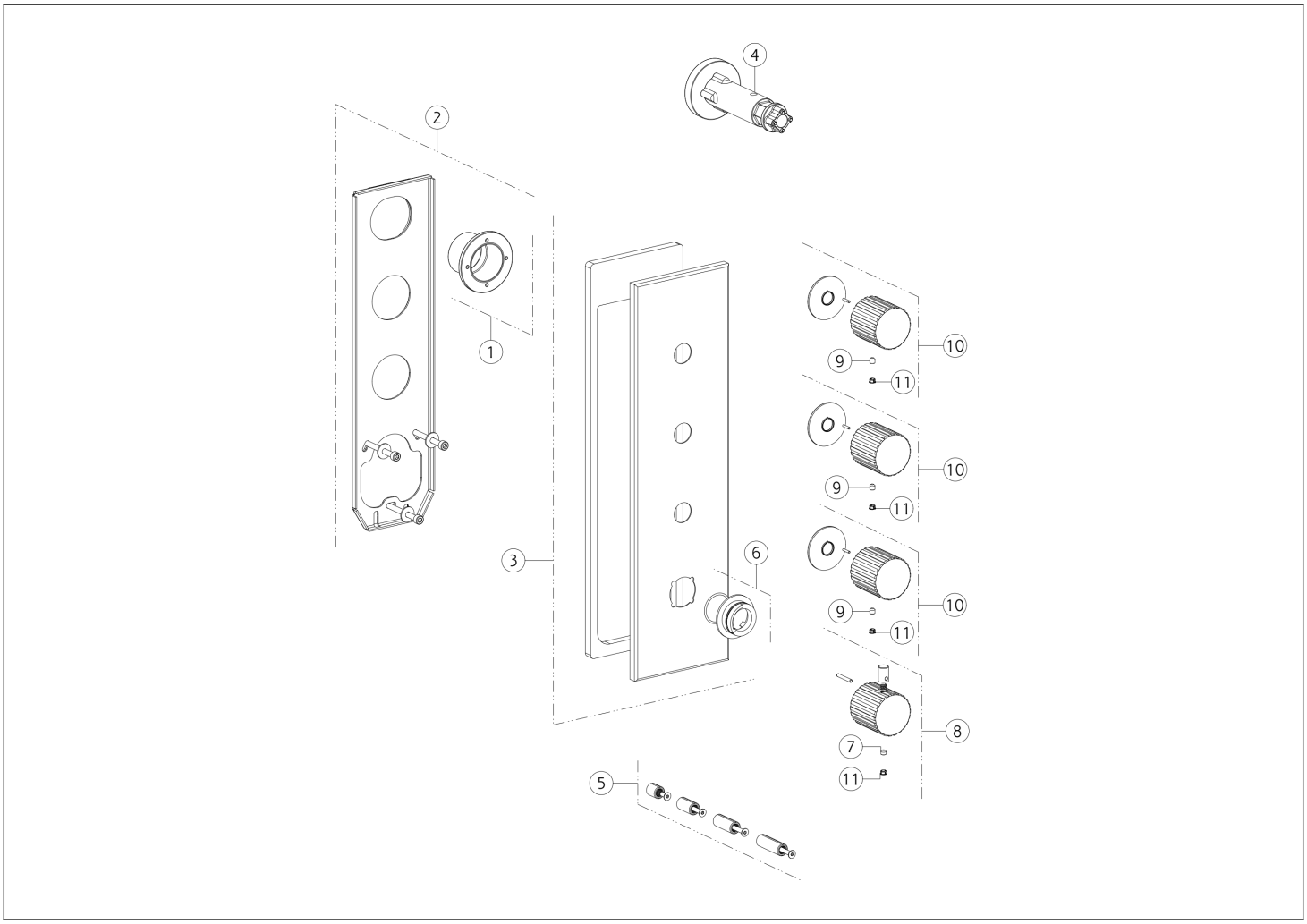

N°	Código	Descripción
1	SP01930	ARBUSTO
2	SP02069	PLACA SECUNDARIA
3	SP02068	PLACA DE ACABADO
4	SP01932	HERRAMIENTA ESPECIAL
5	SP01931	EXTENSIÓN
6	SP01739	ANILLO INDICADOR

N°	Código	Descripción
7	SP00137	TORNILLO
8	SP05560	ASA
9	SP00610	TORNILLO
10	SP05505	ASA
11	SP00002	TAPA DE TORNILLO

Gessi S.p.A. Parco Gessi, 13037 Serravalle Sesia (Vercelli) Italia Tel. +39 0163 454111 Fax. +39 0163 453150 - www.gessi.com - gessi@gessi.it El presente diseño, de conformidad con la legislación vigente, no puede hacerse público ni reproducirse sin la autorización por escrito de GESSI S.p.A. Copyright GESSI S.p.A.