GESSI

75320

GPF7532000000G000

INCASTRI

Gültigkeitsdatum
≥ 10/2026



Fertigmontageset Hochleistung-Thermostat 5-Ventile, eine Abdeckplatte. Horizontale/Vertikale Wandmontage. Funktionsfähig von 0,5 bar bis 5 bar (bei höherem Druck Druckminderer einsetzen). Bei 3 bar Druck 1-Ventil ca. 35 l/min. OPTIONAL nur eigensicher durch separaten Rohrunterbrecher UPK 54057239 + Sichtteil 54058.

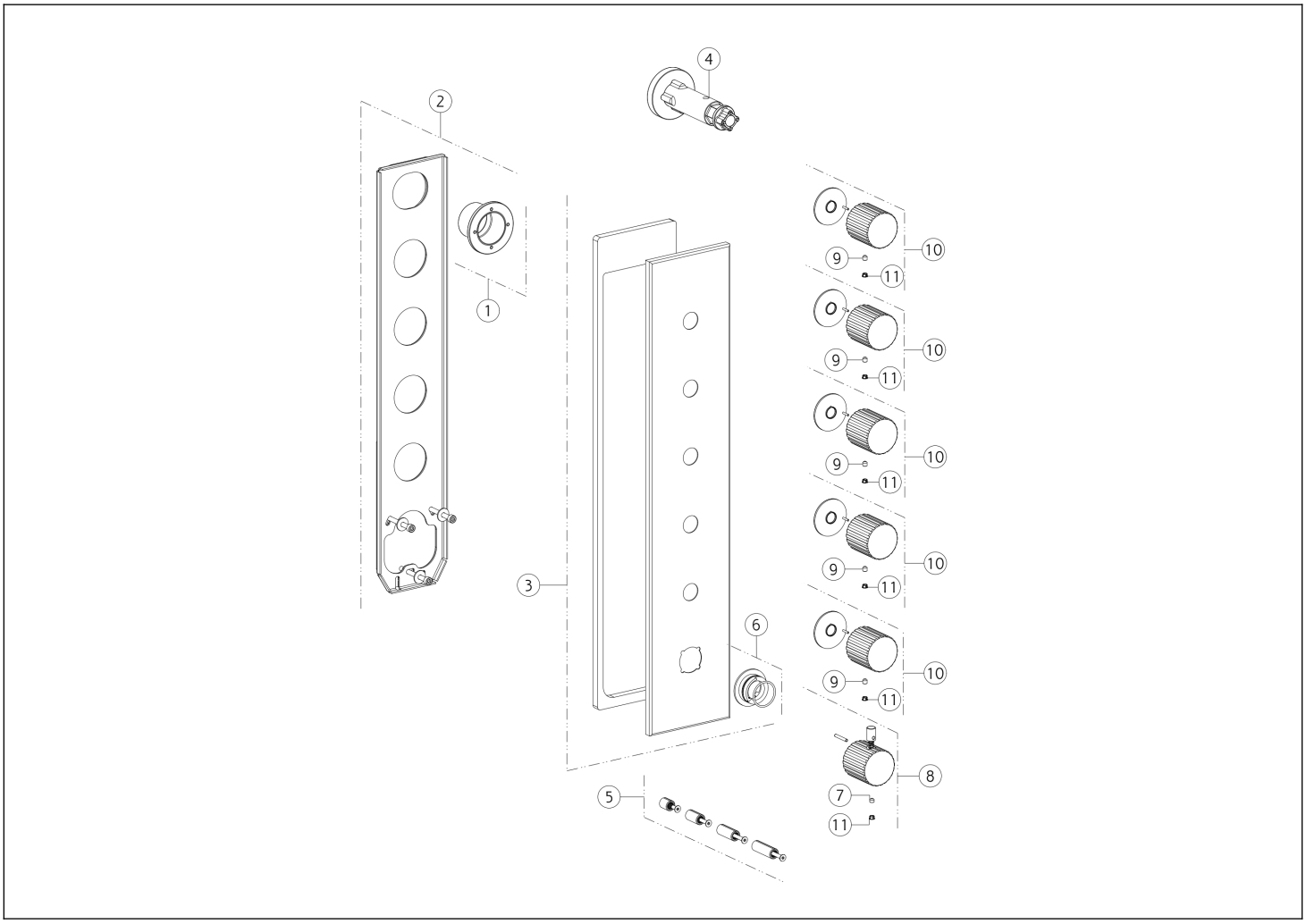

N°	Code	Beschreibung
1	SP01930	GRIFFADAPTER
2	SP02633	MONTAGEPLATTE
3	SP02892	DEKORPLATTE
4	SP01932	SCHÜSSEL
5	SP01931	GRIFFADAPTER
6	SP01739	INDIKATOR-RING

N°	Code	Beschreibung
7	SP00137	MADENSCHRAUBE
8	SP05560	GRIFF
9	SP00610	MADENSCHRAUBE
10	SP05505	GRIFF
11	SP00002	ABDECKKÄPPCHEN

Gessi S.p.A. Parco Gessi, 13037 Serravalle Sesia (Vercelli) Italien Tel. +39 0163 454111 Fax. +39 0163 453150 - www.gessi.com - gessi@gessi.it Die vorliegende Zeichnung darf ohne schriftliche Genehmigung der GESSI S.p.A. nicht veröffentlicht oder vervielfältigt werden. Copyright GESSI S.p.A.