GESSI

75320

GPF7532000000G000

INCASTRI

date de validité
≥ 10/2026



Partie apparente mitigeur thermostatique douche haut débit, cinq sorties indépendantes. Installation verticale/horizontale.

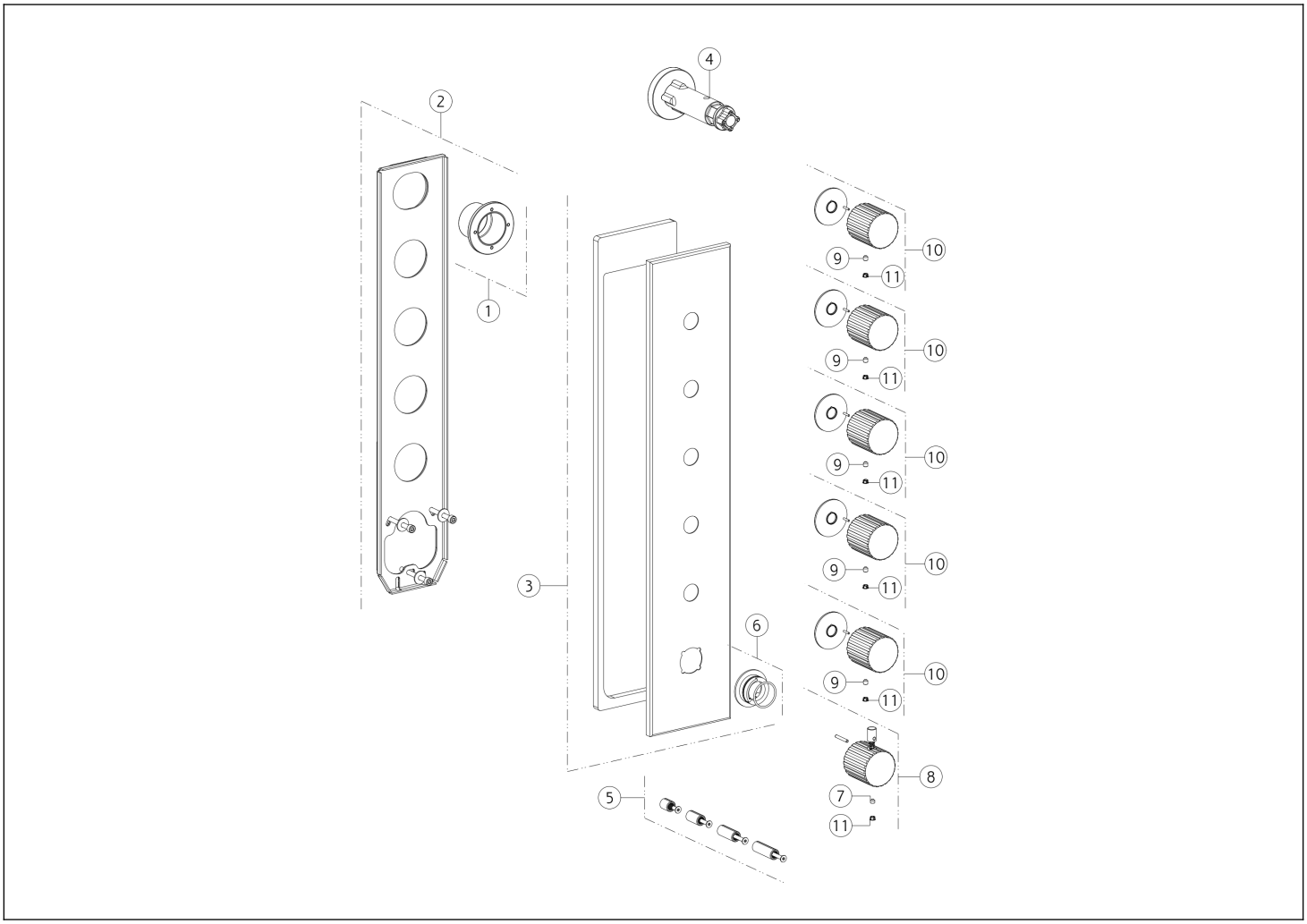

N°	Code	Description
1	SP01930	BAGUE
2	SP02633	CONTREPLAQUE
3	SP02892	PLAQUE DE FINITION
4	SP01932	CLÉ
5	SP01931	RALLONGE
6	SP01739	BAGUE INDICATRICE

N°	Code	Description
7	SP00137	VIS SANS TÊTE
8	SP05560	MANETTE
9	SP00610	VIS SANS TÊTE
10	SP05505	MANETTE
11	SP00002	BOUCHON CACHE-VIS SANS TÊTE

Gessi S.p.A. Parco Gessi, 13037 Serravalle Sesia (Vercelli) Italie Tél. +39 0163 454111 Fax. +39 0163 453150 - www.gessi.com - gessi@gessi.it Conformément à la loi, le présent dessin ne peut être rendu public ni reproduit sans l'autorisation écrite de GESSI S.p.A. Copyright GESSI S.p.A.