GESSI

75320

GPF7532000000G000

INCASTRI

data di validità
≥ 10/2026



Parte esterna miscelatore termostatico alta portata a parete 5 uscite indipendenti. Installazione verticale/orizzontale.

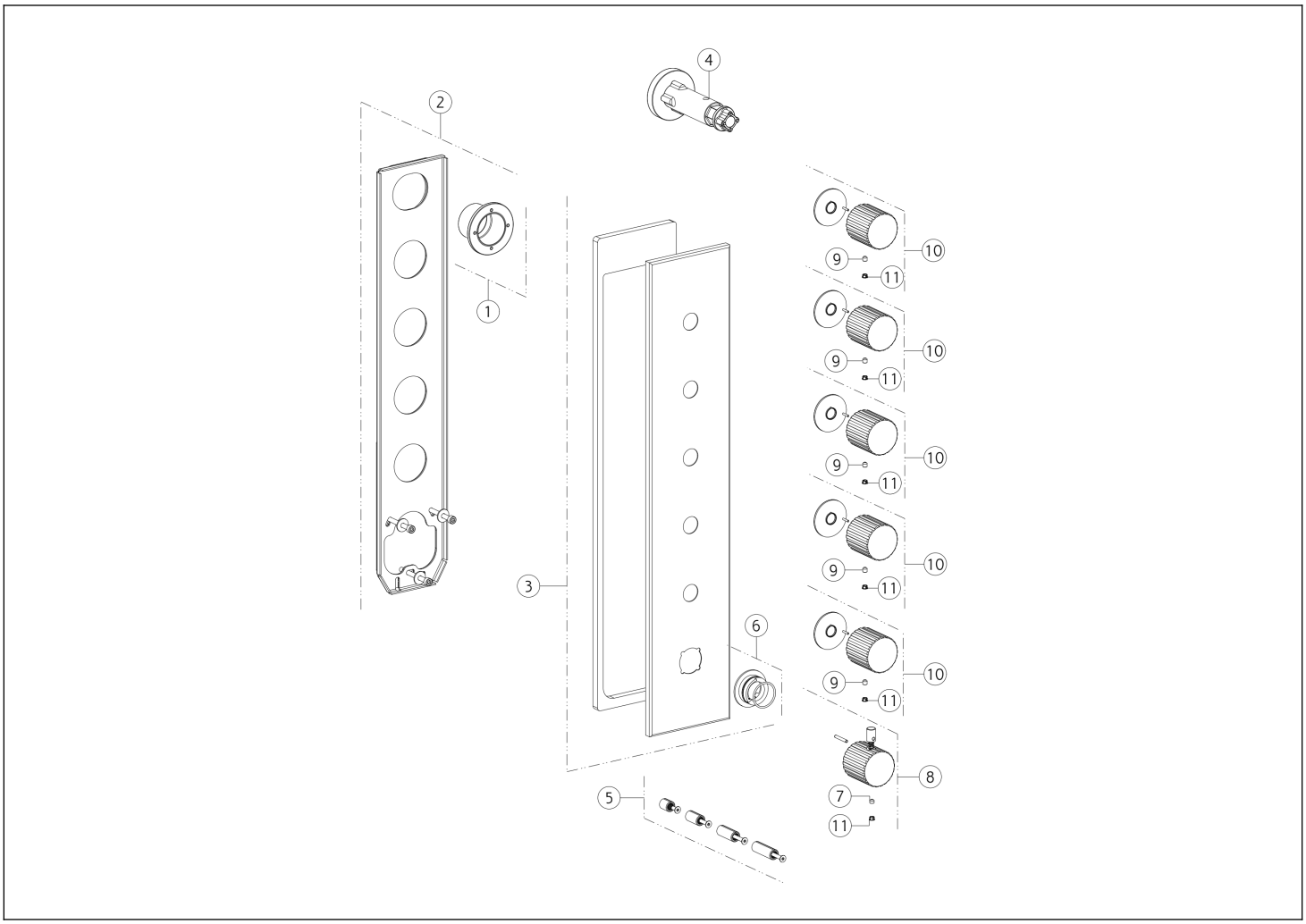

N°	Codice	Descrizione
1	SP01930	BOCCOLA
2	SP02633	CONTROPIASTRA
3	SP02892	PIASTRA IN FINITURA
4	SP01932	CHIAVE
5	SP01931	PROLUNGA
6	SP01739	ANELLO INDICATORE

N°	Codice	Descrizione
7	SP00137	GRANO
8	SP05560	MANIGLIA
9	SP00610	GRANO
10	SP05505	MANIGLIA
11	SP00002	TAPPINO COPRI GRANO

Gessi S.p.A. Parco Gessi, 13037 Serravalle Sesia (Vercelli) Italia Tel.+39 0163 454111 Fax.+39 0163 453150 - www.gessi.com - gessi@gessi.it Il presente disegno a termine di legge non puo' essere reso pubblico o riprodotto senza l'autorizzazione scritta della GESSI S.p.A. copyright GESSI S.p.A.