GESSI

75334

GPF7533400000G000

INCASTRI

fecha de validez
≥ 02/2026



Parte externa para mezclador termostatico de pared 2 salidas independientes.

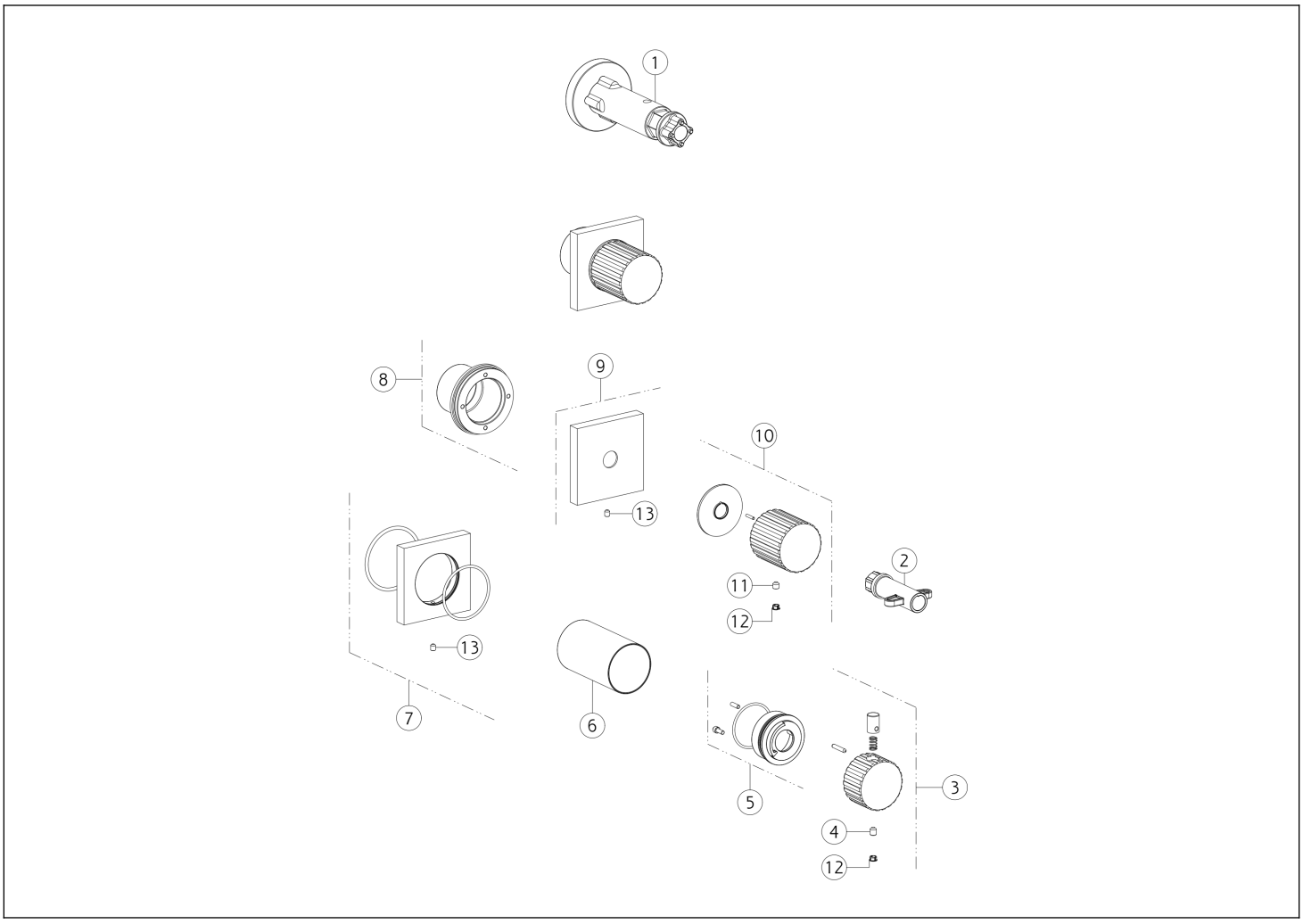

N°	Código	Descripción
1	SP01932	HERRAMIENTA ESPECIAL
2	SP01935	HERRAMIENTA ESPECIAL
3	SP05508	ASA
4	SP00284	TORNILLO
5	SP01781	ANILLO INDICADOR
6	SP04168	BUJE DE ACABADO
7	SP04540	CUBRIR

N°	Código	Descripción
8	SP03893	ARBUSTO
9	SP03894	PLATO
10	SP05505	ASA
11	SP00610	TORNILLO
12	SP00002	TAPA DE TORNILLO
13	SP02093	TORNILLO

Gessi S.p.A. Parco Gessi, 13037 Serravalle Sesia (Vercelli) Italia Tel. +39 0163 454111 Fax. +39 0163 453150 - www.gessi.com - gessi@gessi.it El presente diseño, de conformidad con la legislación vigente, no puede hacerse público ni reproducirse sin la autorización por escrito de GESSI S.p.A. Copyright GESSI S.p.A.