GESSI

75354

GPF7535400000G000

INCASTRI

Gültigkeitsdatum
≥ 10/2026



Fertigmontageset Hochleistung-Thermostat ohne Mengenregulierung. Wandmontage. Funktionsfähig von 0,5 bar bis 5 bar (für höheren Druck Druckminderer einsetzen). Nicht Eigensicher. Bei 3 bar Druck 1-Weg ca. 40 l/min.

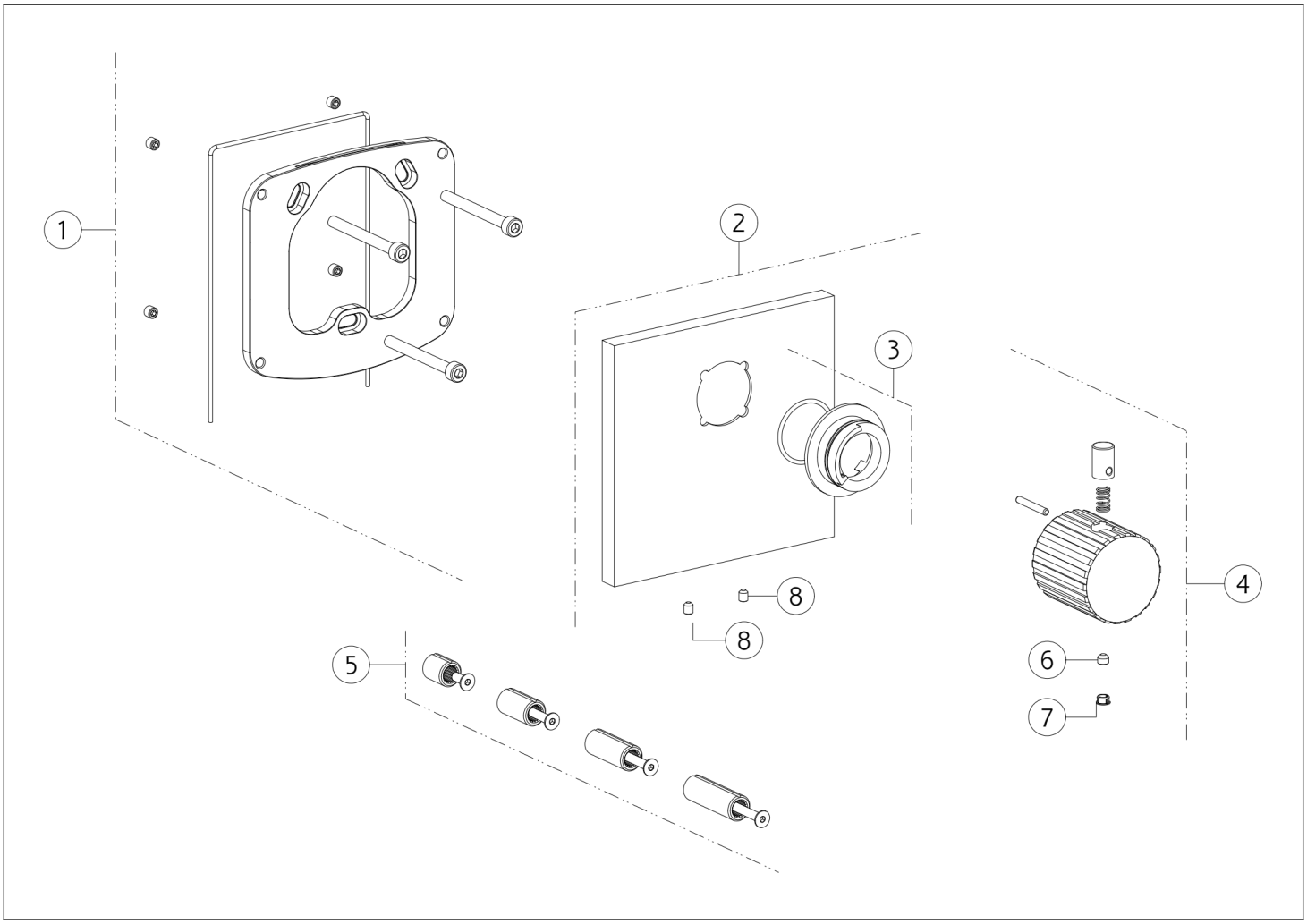

N°	Code	Beschreibung
1	SP03897	MONTAGEPLATTE
2	SP03895	DEKORPLATTE
3	SP01739	INDIKATOR-RING
4	SP05560	GRIFF

N°	Code	Beschreibung
5	SP01931	GRIFFADAPTER
6	SP00137	MADENSCHRAUBE
7	SP00002	ABDECKKÄPPCHEN
8	SP02093	MADENSCHRAUBE

Gessi S.p.A. Parco Gessi, 13037 Serravalle Sesia (Vercelli) Italien Tel. +39 0163 454111 Fax. +39 0163 453150 - www.gessi.com - gessi@gessi.it Die vorliegende Zeichnung darf ohne schriftliche Genehmigung der GESSI S.p.A. nicht veröffentlicht oder vervielfältigt werden. Copyright GESSI S.p.A.