GESSI

75354

GPF7535400000G000

INCASTRI

fecha de validez
≥ 10/2026



Parte externa para mezclador termostatico de gran caudal

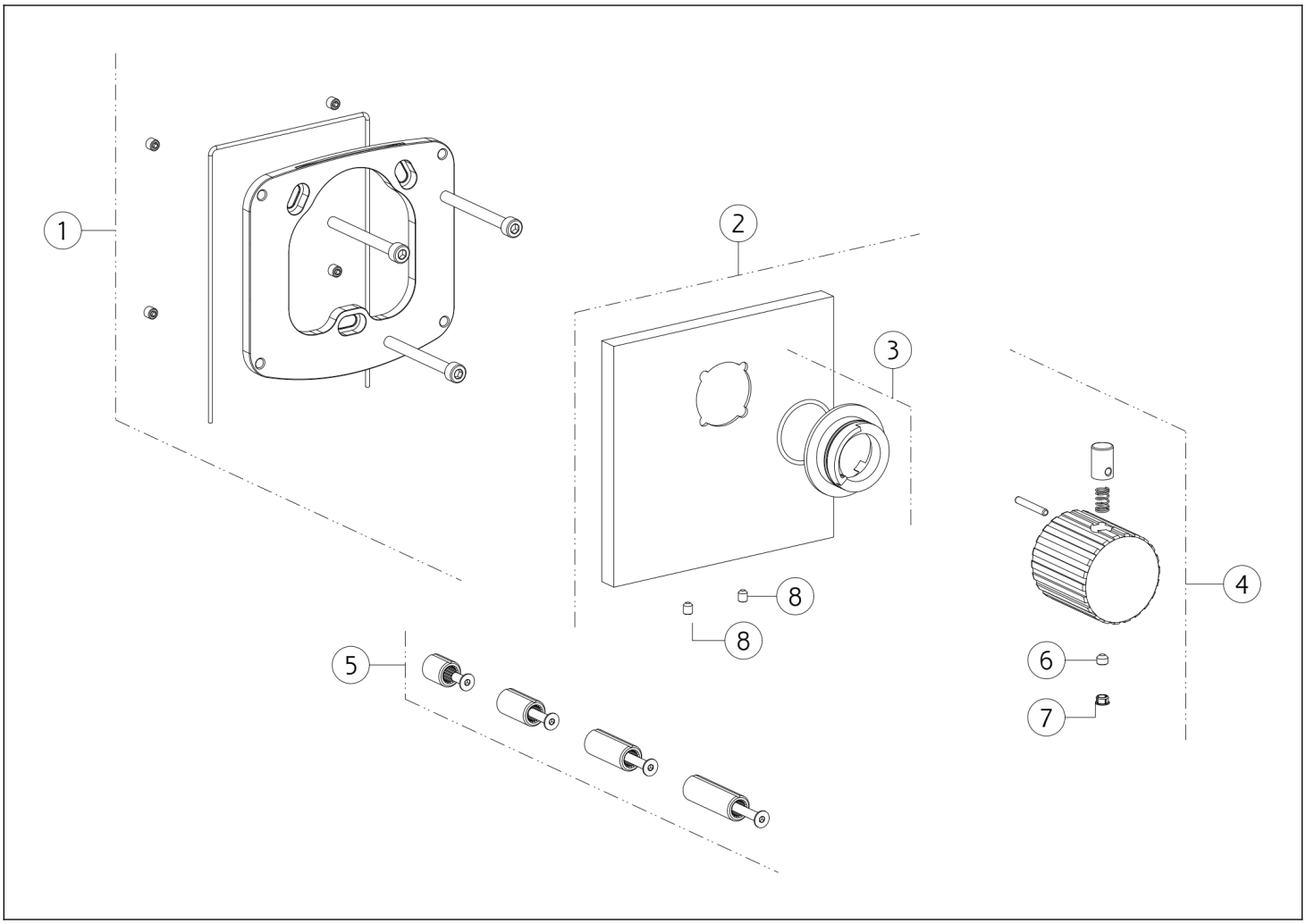

N°	Código	Descripción
1	SP03897	PLACA SECUNDARIA
2	SP03895	PLACA DE ACABADO
3	SP01739	ANILLO INDICADOR
4	SP05560	ASA

N°	Código	Descripción
5	SP01931	EXTENSIÓN
6	SP00137	TORNILLO
7	SP00002	TAPA DE TORNILLO
8	SP02093	TORNILLO

Gessi S.p.A. Parco Gessi, 13037 Serravalle Sesia (Vercelli) Italia Tel. +39 0163 454111 Fax. +39 0163 453150 - www.gessi.com - gessi@gessi.it El presente diseño, de conformidad con la legislación vigente, no puede hacerse público ni reproducirse sin la autorización por escrito de GESSI S.p.A. Copyright GESSI S.p.A.