GESSI

75364

GPF7536400000G000

INCASTRI

Gültigkeitsdatum
≥ 05/2026



Fertigmontageset Hochleistung Absperrventil. 3/4 Anschluss. UP-Körper 43283 zu verwenden. Wandmontage. Bei 3 bar Druck ca. 40 l/min.

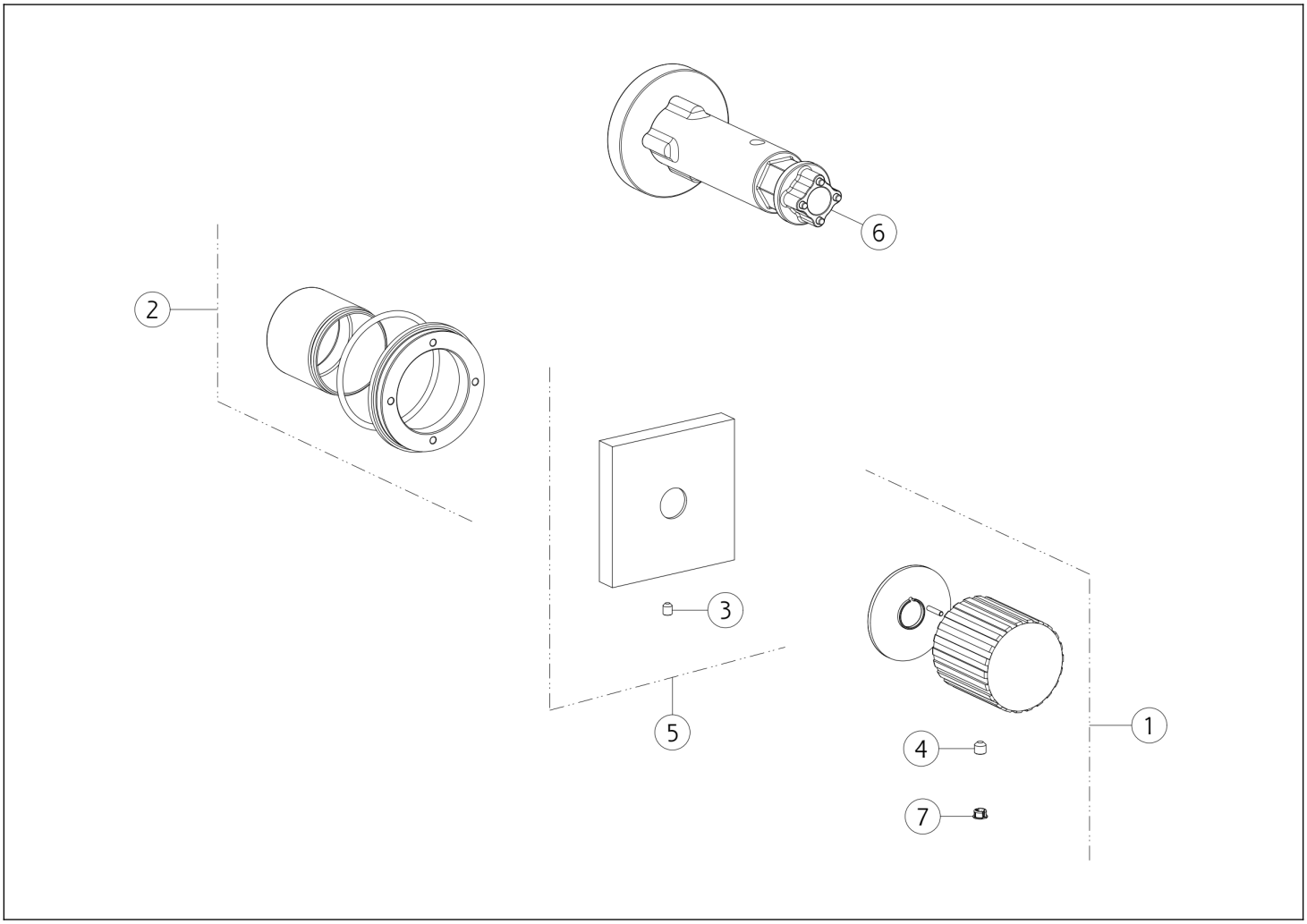

N°	Code	Beschreibung
1	SP05569	GRIFF
2	SP02459	MONTAGEPLATTE
3	SP02093	MADENSCHRAUBE
4	SP00610	MADENSCHRAUBE

N°	Code	Beschreibung
5	SP03894	DEKORPLATTE
6	SP01932	SCHÜSSEL
7	SP00002	ABDECKKÄPPCHEN

 Die vorliegende Zeichnung darf ohne schriftliche Genehmigung der GESSI S.p.A. nicht veröffentlicht oder vervielfältigt werden. Copyright GESSI S.p.A.