GESSI

# 75364

GPF7536400000G000

## INCASTRI

date de validité
≥ 05/2026



Partie apparente robinet d'arrêt pour mitigeur douche haut débit

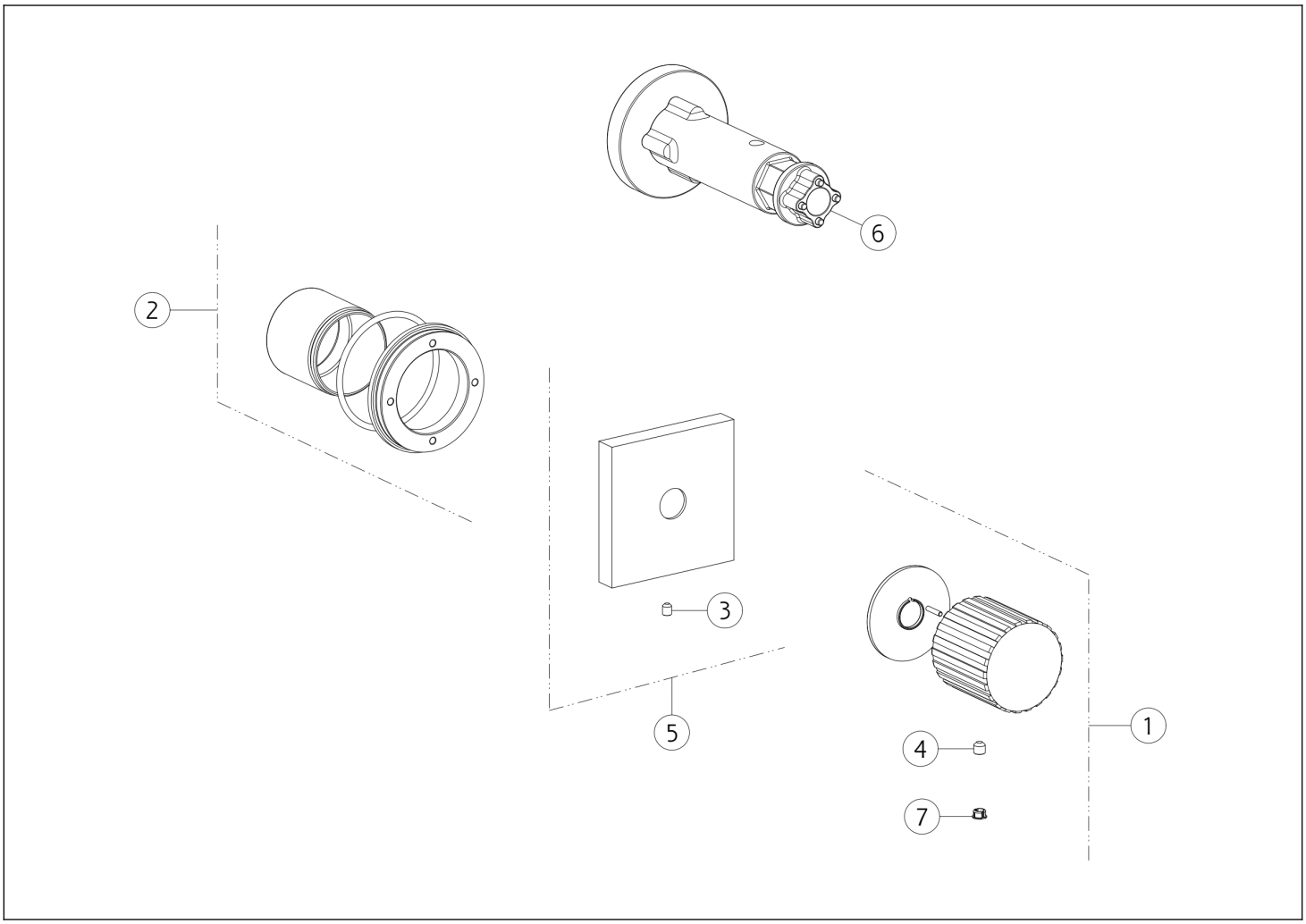


| N° | Code | Description |
|---|---|---|
| 1 | SP05569 | MANETTE |
| 2 | SP02459 | CONTREPLAQUE |
| 3 | SP02093 | VIS SANS TÊTE |
| 4 | SP00610 | VIS SANS TÊTE |

| N° | Code | Description |
|---|---|---|
| 5 | SP03894 | PLAQUE |
| 6 | SP01932 | CLÉ |
| 7 | SP00002 | BOUCHON CACHE-VIS SANS TÊTE |

Gessi S.p.A. Parco Gessi, 13037 Serravalle Sesia (Vercelli) Italie Tél. +39 0163 454111 Fax. +39 0163 453150 - www.gessi.com - gessi@gessi.it Conformément à la loi, le présent dessin ne peut être rendu public ni reproduit sans l'autorisation écrite de GESSI S.p.A. Copyright GESSI S.p.A.