GESSI

75401

GPF7540100000G000

INCASTRI

fecha de validez
≥ 04/2026



Jabonera de pared.

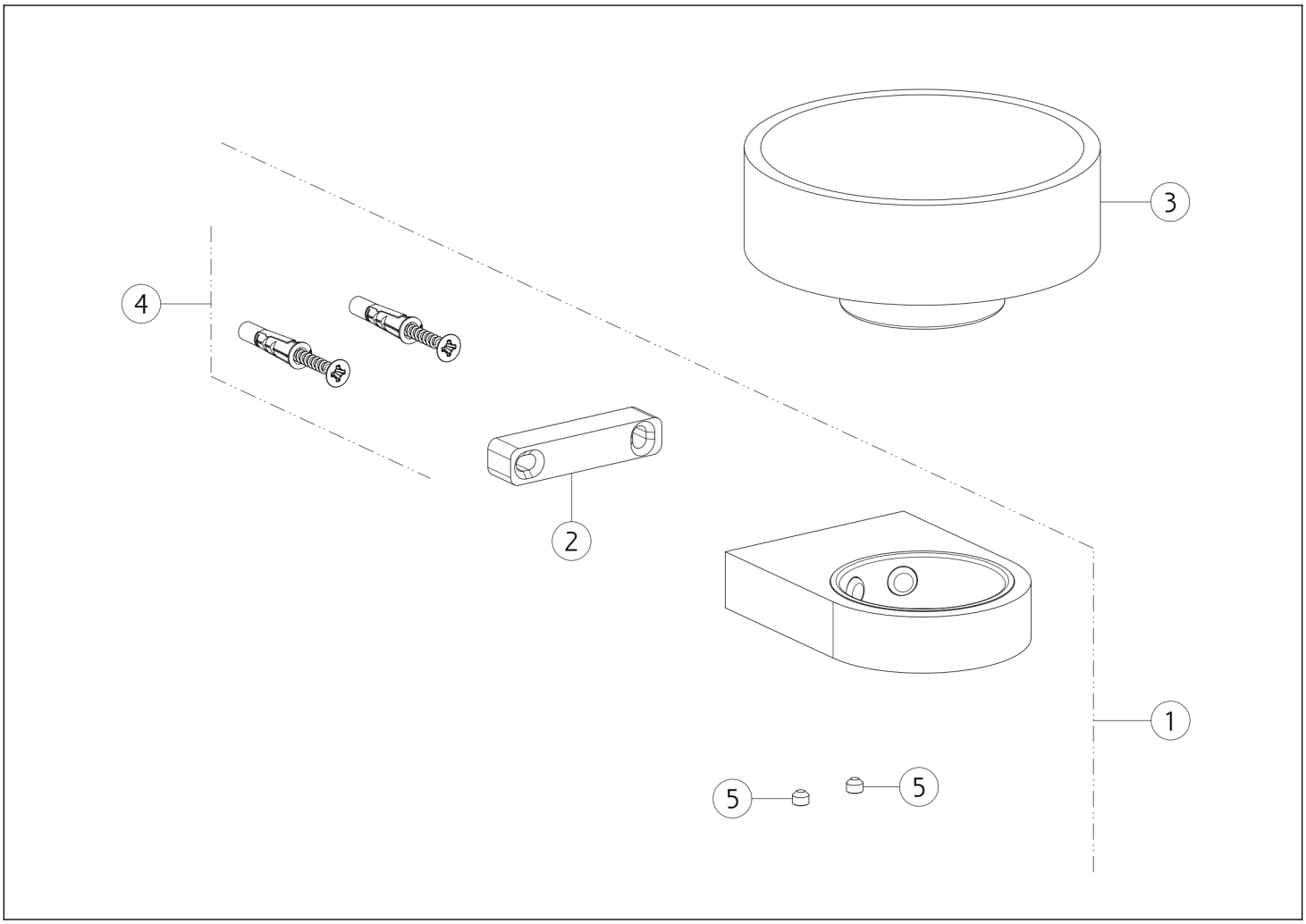

N°	Código	Descripción
1	SP05584	SOPORTE DE PARED
2	SP05585	SOPORTE DE PARED
3	SP05586	JABONERA

N°	Código	Descripción
4	SP00031	SET DE FIJACIÓN
5	SP00137	TORNILLO

Gessi S.p.A. Parco Gessi, 13037 Serravalle Sesia (Vercelli) Italia Tel. +39 0163 454111 Fax. +39 0163 453150 - www.gessi.com - gessi@gessi.it El presente diseño, de conformidad con la legislación vigente, no puede hacerse público ni reproducirse sin la autorización por escrito de GESSI S.p.A. Copyright GESSI S.p.A.