GESSI

75401

GPF7540100000G000

INCASTRI

data di validità
≥ 04/2026



Porta sapone a parete.

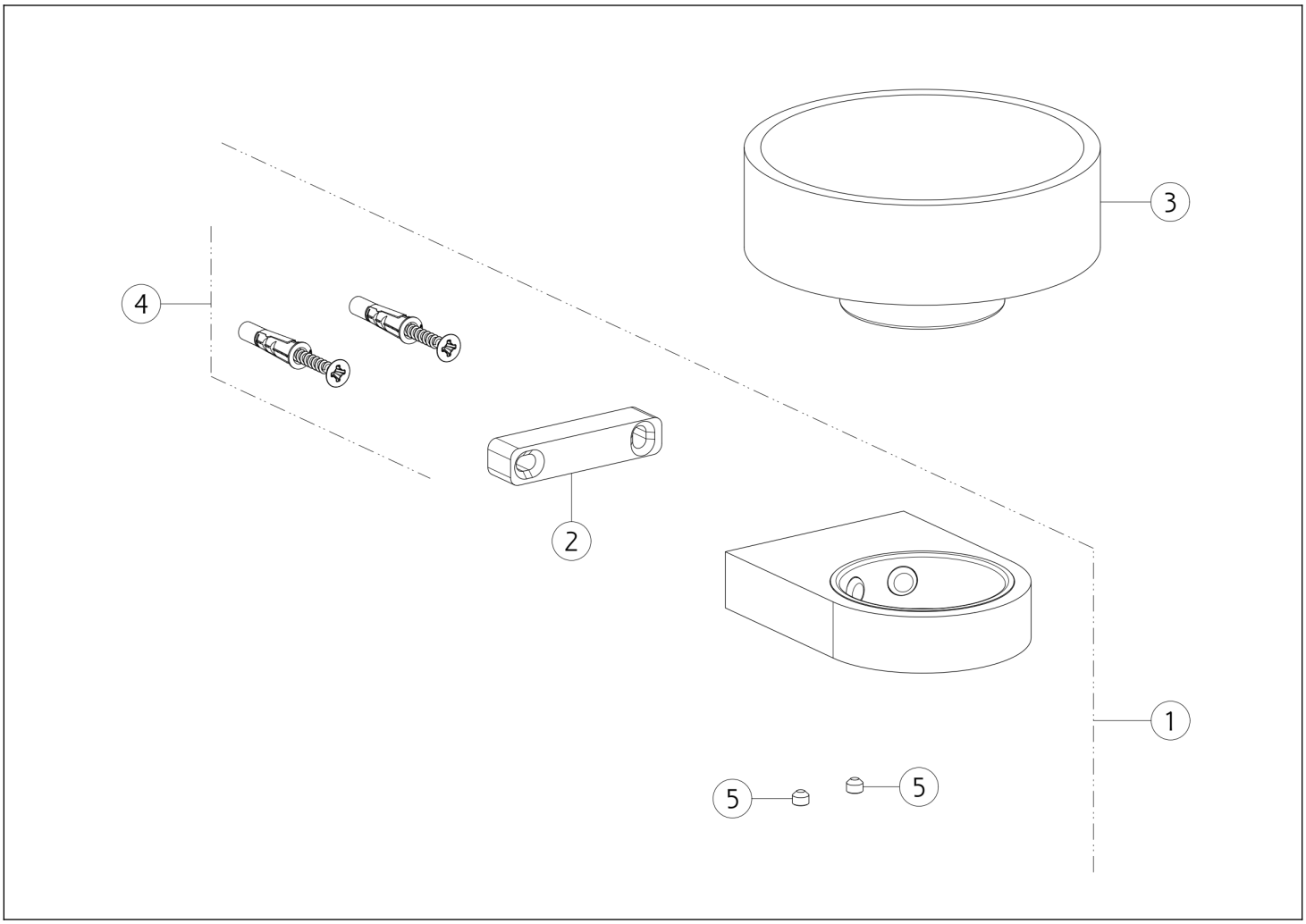

N°	Codice	Descrizione
1	SP05584	SUPPORTO A MURO
2	SP05585	SUPPORTO A MURO
3	SP05586	PORTA SAPONE

N°	Codice	Descrizione
4	SP00031	SET DI FISSAGGIO
5	SP00137	GRANO

Gessi S.p.A. Parco Gessi, 13037 Serravalle Sesia (Vercelli) Italia Tel.+39 0163 454111 Fax.+39 0163 453150 - www.gessi.com - gessi@gessi.it Il presente disegno a termine di legge non puo' essere reso pubblico o riprodotto senza l'autorizzazione scritta della GESSI S.p.A. copyright GESSI S.p.A.