GESSI

75407

GPF7540700000G000

INCASTRI

Gültigkeitsdatum
≥ 04/2026



Becherhalter mit Becher Hellrauch zur Wandmontage. Material: Metall / Kunstharz.

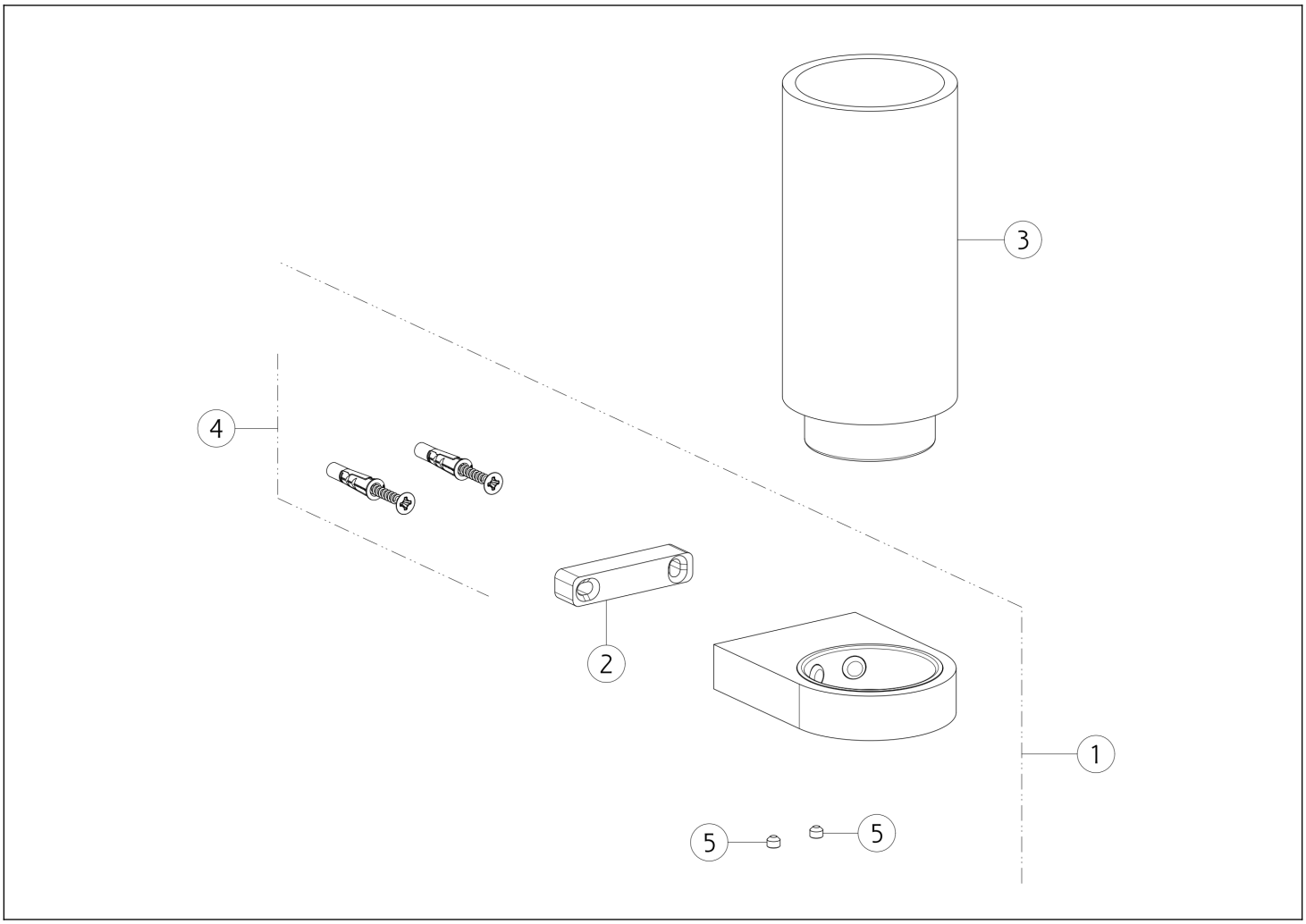

N°	Code	Beschreibung
1	SP05584	BRAUSEANSCHLUSS
2	SP05585	BRAUSEANSCHLUSS
3	SP05587	BEHÄLTER

N°	Code	Beschreibung
4	SP00031	BEFESTIGUNGSSET
5	SP00137	MADENSCHRAUBE

Gessi S.p.A. Parco Gessi, 13037 Serravalle Sesia (Vercelli) Italien Tel. +39 0163 454111 Fax. +39 0163 453150 - www.gessi.com - gessi@gessi.it Die vorliegende Zeichnung darf ohne schriftliche Genehmigung der GESSI S.p.A. nicht veröffentlicht oder vervielfältigt werden. Copyright GESSI S.p.A.