GESSI

75413

GPF7541300000G000

INCASTRI

Gültigkeitsdatum
≥ 04/2026



Seifenspender mit Becher Hellrauch zur Wandmontage. Material: Metall / Kunstharz.

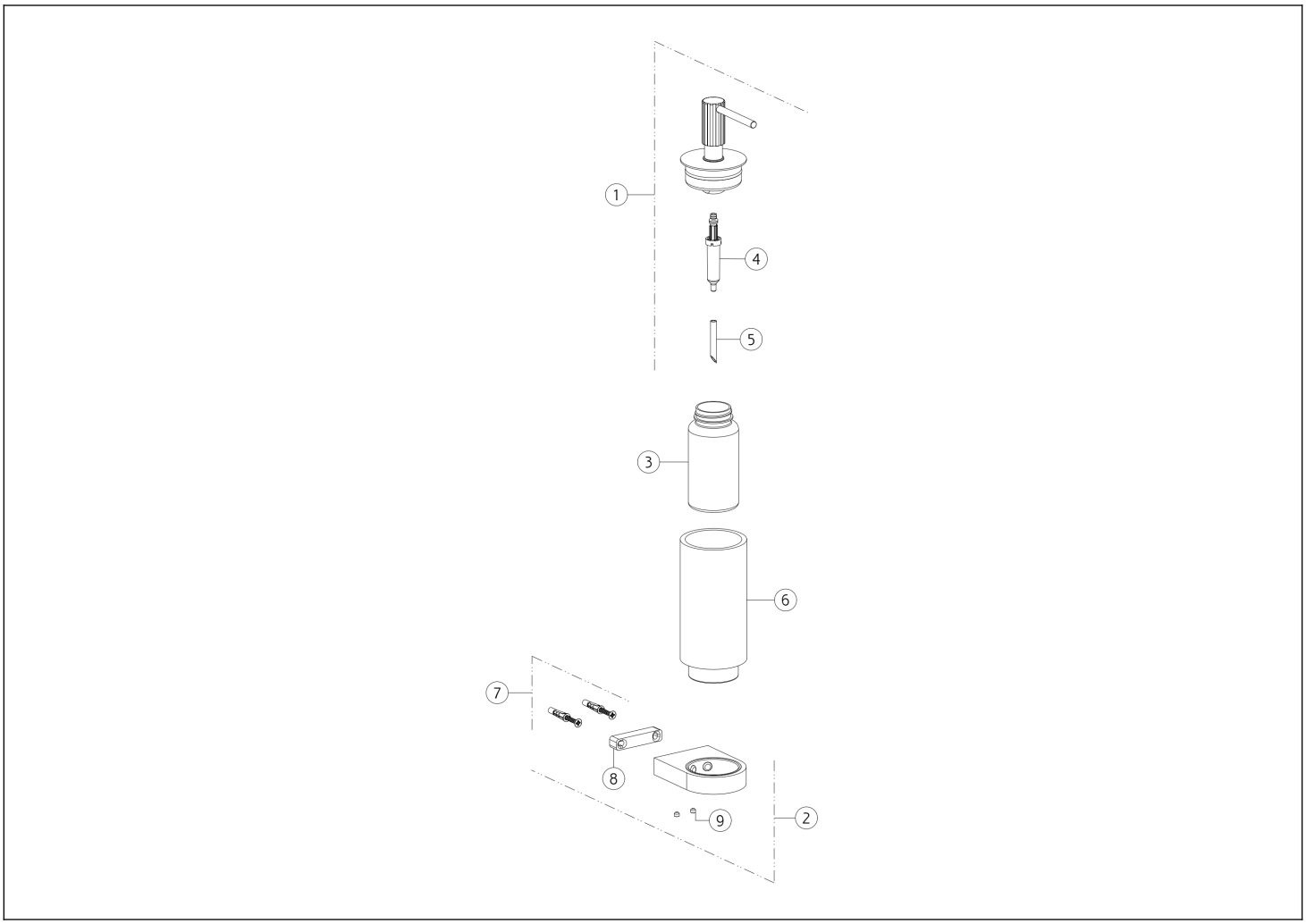

N°	Code	Beschreibung
1	SP05751	SEIFENSPENDERDECKEL KOMPLETT
2	SP05753	BRAUSEANSCHLUSS
3	SP05752	SEIFENSPENDERBEHÄLTER
4	SP00040	SPENDERPUMPE
5	SP00198	HZ-ROHR

N°	Code	Beschreibung
6	SP05754	BEHÄLTER
7	SP00031	BEFESTIGUNGSSET
8	SP05585	BRAUSEANSCHLUSS
9	SP00137	MADENSCHRAUBE

Gessi S.p.A. Parco Gessi, 13037 Serravalle Sesia (Vercelli) Italien Tel. +39 0163 454111 Fax. +39 0163 453150 - www.gessi.com - gessi@gessi.it Die vorliegende Zeichnung darf ohne schriftliche Genehmigung der GESSI S.p.A. nicht veröffentlicht oder vervielfältigt werden. Copyright GESSI S.p.A.