GESSI

75413

GPF7541300000G000

INCASTRI

fecha de validez
≥ 04/2026



Porta objetos de pared.

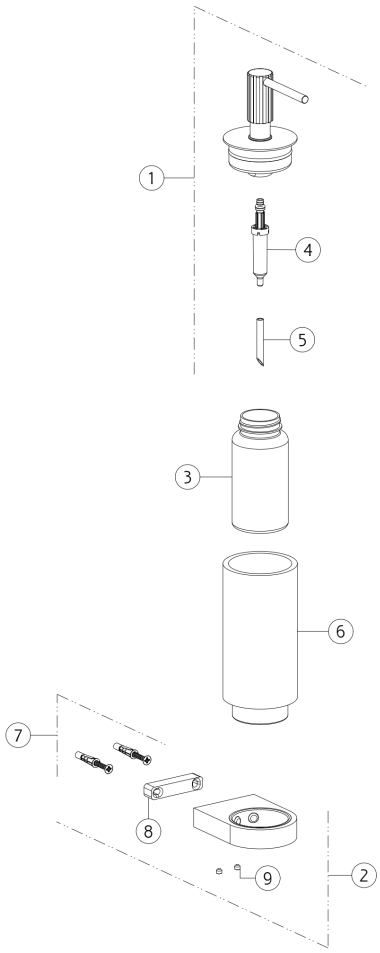

N°	Código	Descripción
1	SP05751	DISPENSADOR
2	SP05753	SOPORTE DE PARED
3	SP05752	CONTENEDOR PARA DISPENSADOR
4	SP00040	BOMBA DEL DISPENSADOR
5	SP00198	TUBO

N°	Código	Descripción
6	SP05754	VIDRIO
7	SP00031	SET DE FIJACIÓN
8	SP05585	SOPORTE DE PARED
9	SP00137	TORNILLO

 El presente diseño, de conformidad con la legislación vigente, no puede hacerse público ni reproducirse sin la autorización por escrito de GESSI S.p.A. Copyright GESSI S.p.A.