GESSI

75437

GPF7543700000G000

INCASTRI

fecha de validez
≥ 04/2026



Porta objetos de apoyo.

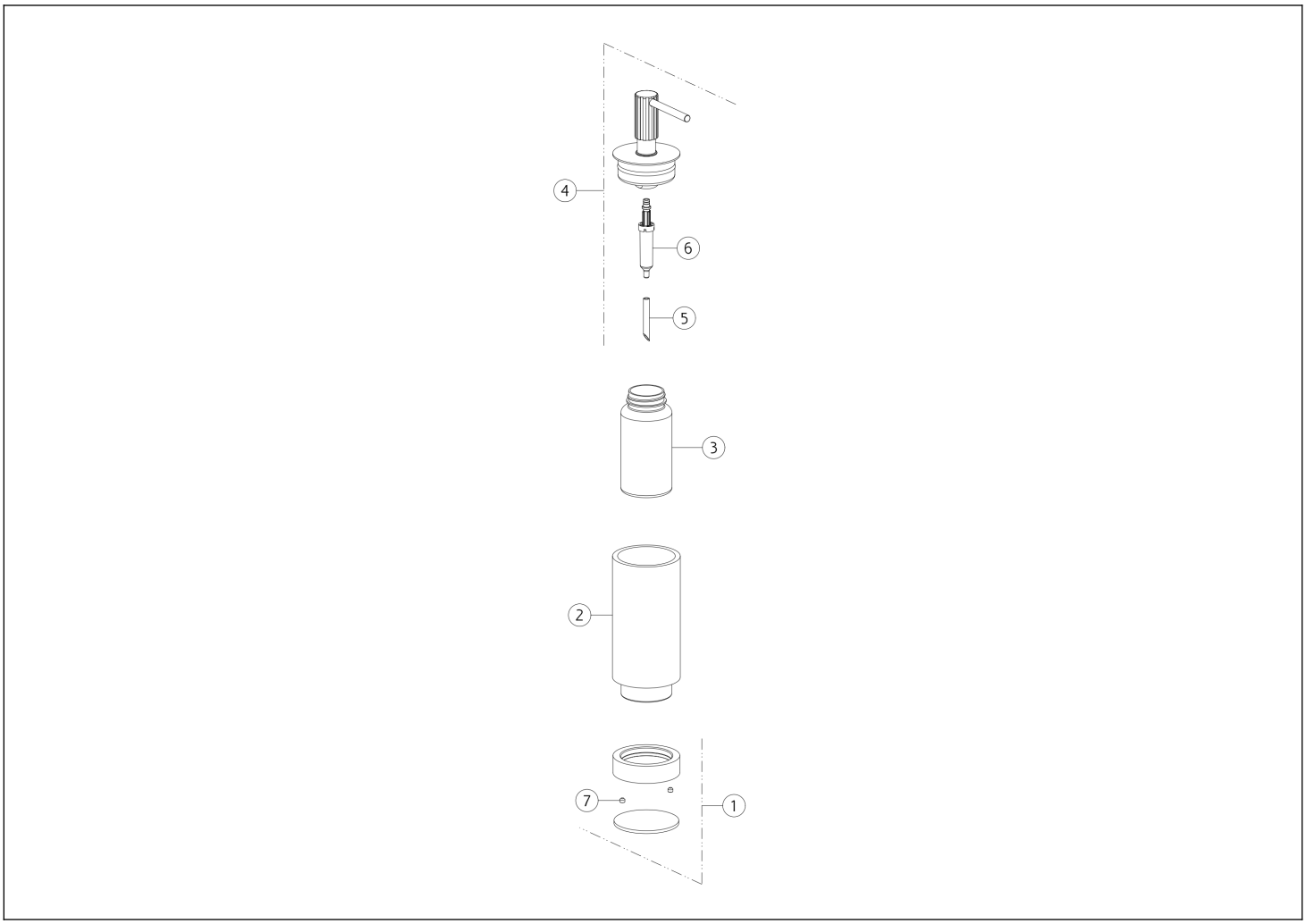

N°	Código	Descripción
1	SP05759	APOYO
2	SP05754	VIDRIO
3	SP05752	CONTENEDOR PARA DISPENSADOR
4	SP05751	DISPENSADOR

N°	Código	Descripción
5	SP00198	TUBO
6	SP00040	BOMBA DEL DISPENSADOR
7	SP00137	TORNILLO

Gessi S.p.A. Parco Gessi, 13037 Serravalle Sesia (Vercelli) Italia Tel. +39 0163 454111 Fax. +39 0163 453150 - www.gessi.com - gessi@gessi.it El presente diseño, de conformidad con la legislación vigente, no puede hacerse público ni reproducirse sin la autorización por escrito de GESSI S.p.A. Copyright GESSI S.p.A.